ПК00486.007.0

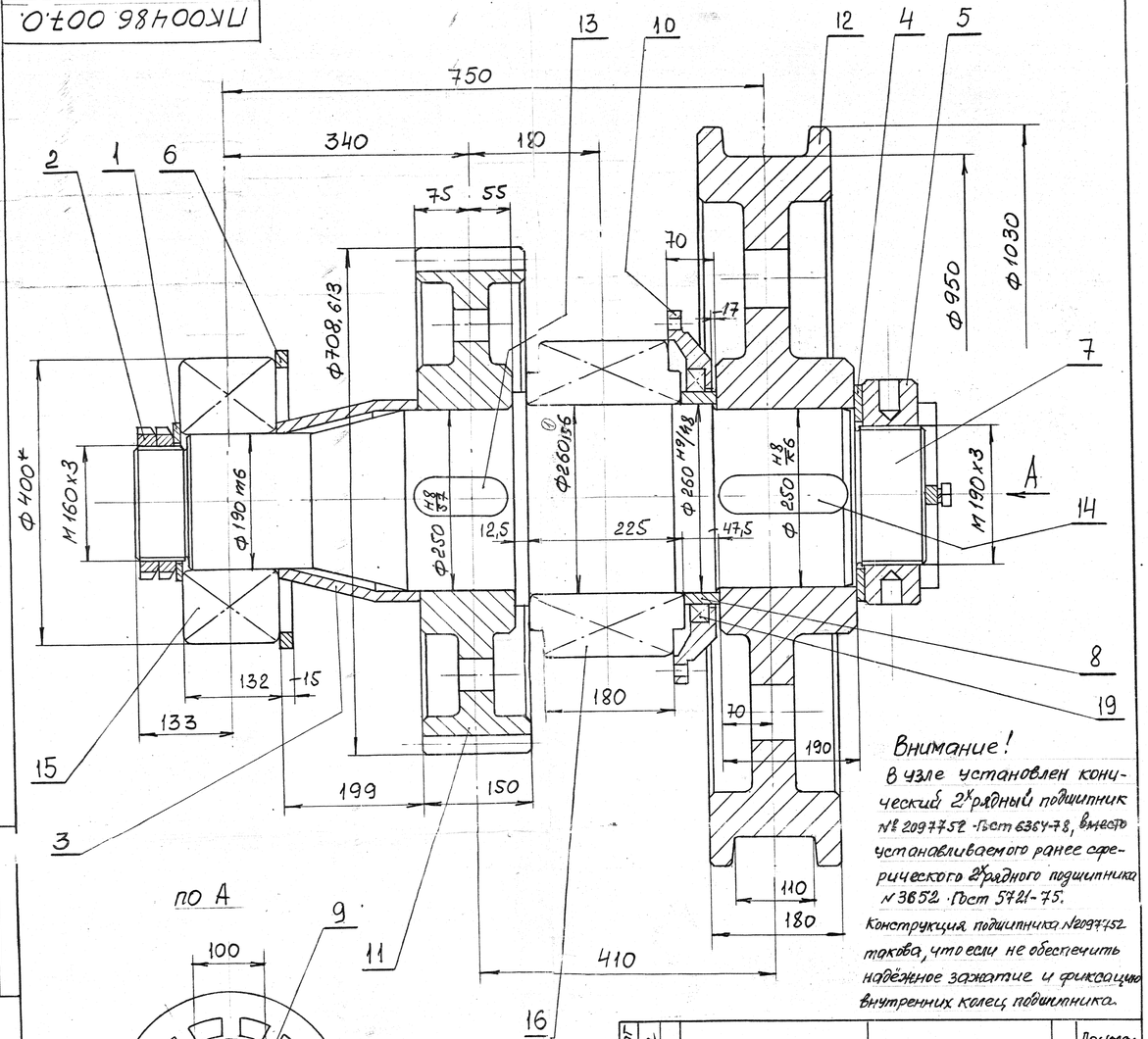

Внимание!
В узле установлен конический 2х рядный подшипник № 2097752 ГОСТ 6364-78, вместо устанавливаемого ранее сферического 2х рядного подшипника № 3652 ГОСТ 5721-75.
Конструкция подшипника № 2097752 такова, что если не обеспечить надёжное зажатие и фиксацию внутренних колец подшипника вдоль оси вала, то быстро он разрушится. Ввиду изложенного необходимо разработать технологию сборки этого подшипника в узле выходного вала, четко обеспечивающую надежное зажатие (отсутствие зазоров) и фиксацию внутренних колец подшипника вдоль оси вала и исключающую образование зазоров в процессе работы узла.

ПК00486.005.С

по А

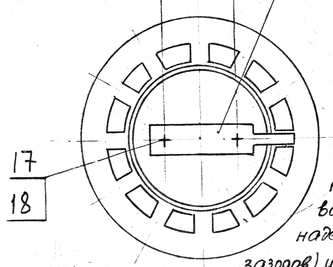

		Стандартные изделия		
		Шпонки призматические ГОСТ 23360-78		
13		Шпонка 50х28х140	1.	1,74
14		Шпонка 50х28х180	1	1,98
15		роликоподшипн. радиально сферич. № 3638 ГОСТ 5721-75	1.	11,5
16		подшипник роликовый конический двухрядный № 2097752 ГОСТ 6364-78	1	17,0
17		Болт М16х40 ГОСТ 7798-70	2	0,08·2 = 0,16
18		шайба 16 ГОСТ 6402-70	2	0,08·2 = 0,16
19	М-31750	Уплотнение УРЧ-300	1	

Формат	Зона	поз.	Обозначение	Наименование	Кол.	Примеч.
				Детали		
		1.	ПК00474.151.1	Шайба	1	1,3.
		2.	ПК00474.151.2.	Гайка М160х3.	2	2,3·2=4,6
		3.	ПК00474.151.3.	Втулка	1.	19,5
		4.	ПК00474.152.4.	Шайба	1	4,0
		5.	ПК00474.152.5.	Гайка	1	30,0
		6	ПК00474.152.6	Кольцо	1.	2,2.
		7	ПК00486.007.1	Вал	1	352
		8	ПК00486.007.2	Втулка	1.	6,5
		9	ПК00486.007.3	Планка стопорная	1	0,85.
		10	ПК00486.008.1.	Крышка	1	21,7
		11	ПК00486.008.2.	Колесо зубчатое	1	230,4.
		12	3-296369	Колесо кубовое	1	610,0

Изм.	Лист	115-09 № докум.	Подпись	Дата	ПК00486.007.0
Бюро	Крановое				Вал выходной сборочный чертеж
Разраб.	Софийчук	Софий			Масса 1495,3 Масштаб 1:4
Пров.					
Т. контр.					
Нач. бюро	Следкевич				Лист 1 Листов 1
Н. контр.					„ЗАПОРОЖСТАЛЬ" ПКО
Зав. нач. отд.					
Утв.					

Первичное примен. ПК00486.007.0

ПК00486.007.1

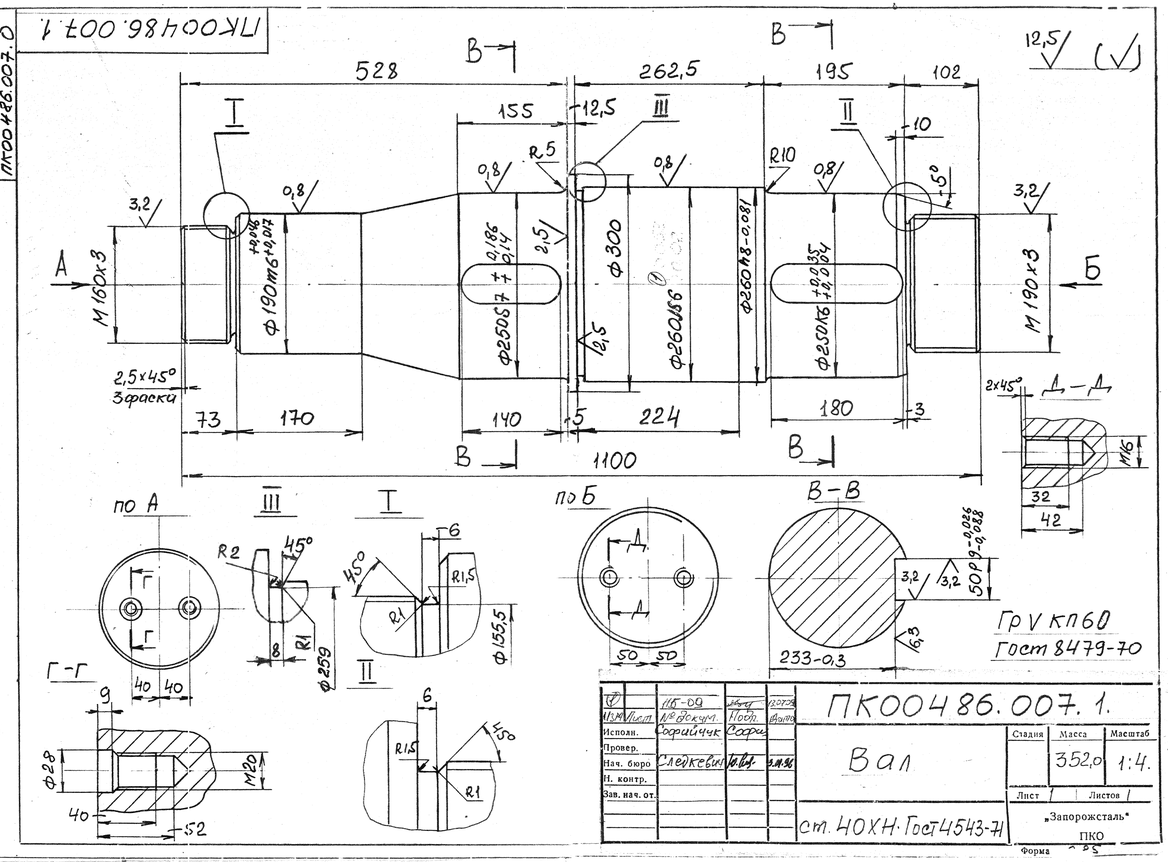

Изм.	Лист	115-09 № докум.	Подп.	Дата	ПК00486.007.1.
Исполн.		Софийчук	Софий		Вал
Провер.					
Нач. бюро		Следкевич			Стадия / Масса 352,0 / Масштаб 1:4
Н. контр.					Лист / Листов
Зав. нач. от.					ст. 40ХН ГОСТ 4543-71 „Запорожсталь" ПКО

Форма

Первичное примен. ПК00486.007.0

ПК00486.007.2

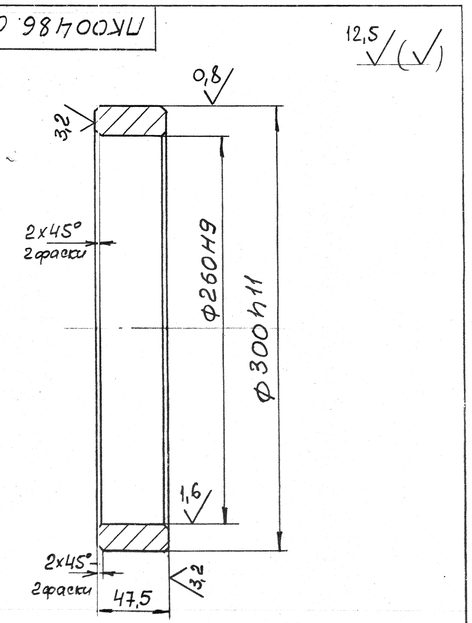

Отклонение линейных размеров - JT14/2.

Форма 14 ПКО

Исполн.		Софийчук	Софий		ПК00486.007.2.
Провер.					Втулка
Нач. бюро		Следкевич			Стадия / Масса 6,5 / Масштаб 1:2
Н. контр.					Лист / Листов
Зав. нач. от.					ст. 3 ГОСТ 380-71 „Запорожсталь" ПКО

Первичное примен. ПК00486.007.0

ПК00486.007.3

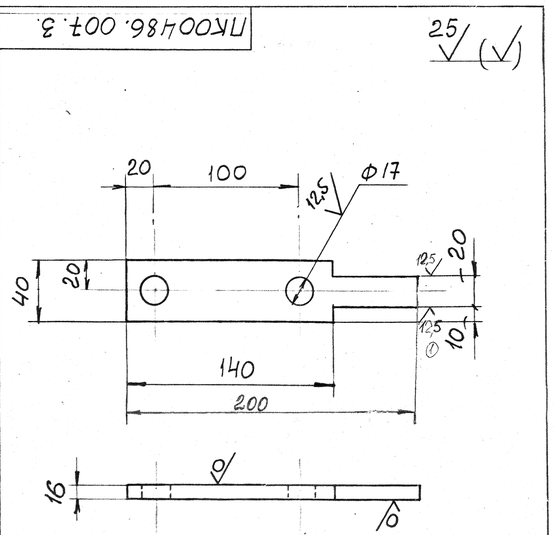

Форма 14 ПКО

Изм.	Лист	115-09 № докум.	Подп.	Дата	ПК00486.007.3.
Исполн.		Софийчук	Софий		Планка стопорная
Провер.					
Нач. бюро		Следкевич			Стадия / Масса 0,85 / Масштаб 1:2
Н. контр.					Лист / Листов
Зав. нач. от.					Лист 6·16 ГОСТ 19903-74 ст 3 ГОСТ 14637-79 „Запорожсталь" ПКО