ХП-7062

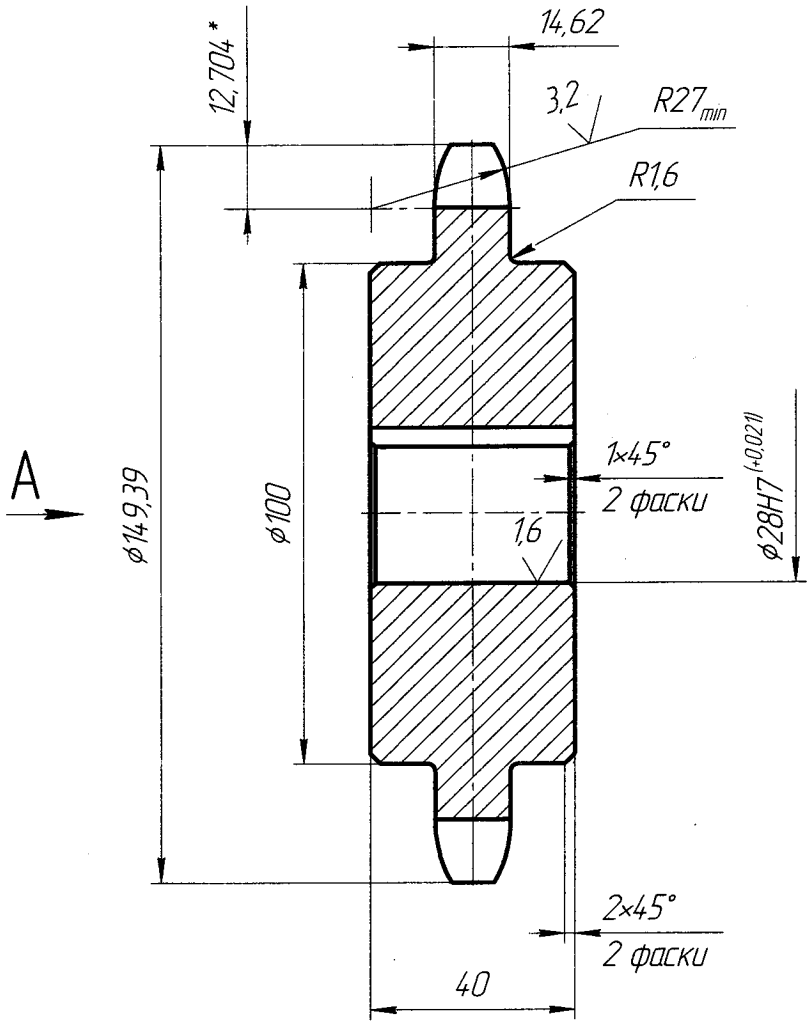

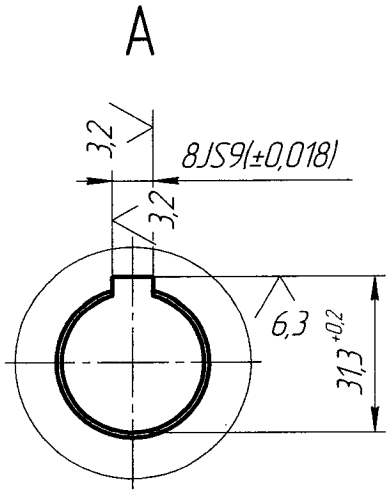

6,3 (√)

Число зубьев		z	17
Сопряжаемая цепь	Шаг	t	25,4
	Диаметр ролика	D	15,88
Профиль зуба по ГОСТ 591-69		–	со смещением
Класс точности по ГОСТ 591-69		–	2
Диаметр окружности впадин		D_i	122,17
Допуск на разность шагов		δ_t	0,100
Радиальное биение окружности впадин		E_0	0,25
Тоцовое биение зубчатого венца		–	0,25
Диаметр делительной окружности		d_d	138,23
Сопряжаемая цепь	Ширина внутренней пластины	b	24,2
	Расстояние между внутренними пластинами	$B_{вн}$	15,88
Обозначение чертежа ведомой звёздочки			ХП-7063

1. Чертёж выполнен на основании замеров с натуры.
2. H14, h14, $\pm\frac{IT14}{2}$.
3. HB 240...280; ~~зубчатый венец – ТВЧ h 2,5 HRC 40...50.~~

Изм.	Лист	№ докум.	Подп.	Дата	ХП-7062			
Разраб.		Кормилина		09.13г	СМ-2. Привод передаточной тележки. Звёздочка ведущая z=17.	Лит.	Масса 3,23	Масштаб 1:1
Пров.						Лист	Листов 1	
Т.контр.								
Н.контр.		Кормилина		09.13г	Сталь 45 ГОСТ 1050-88	ЦХП-1 ОАО "Запорожсталь" 2013г.		
Утв.		Ивахненко		09.13г				

Копировал Формат А3

Перв. примен. | Справ. № | Подп. и дата | Инв. № дубл. | Взам. инв. № | Подп. и дата | Инв. № подл.