Первичное применение

ПКО2163.082.ОСБ

12.5 (√)

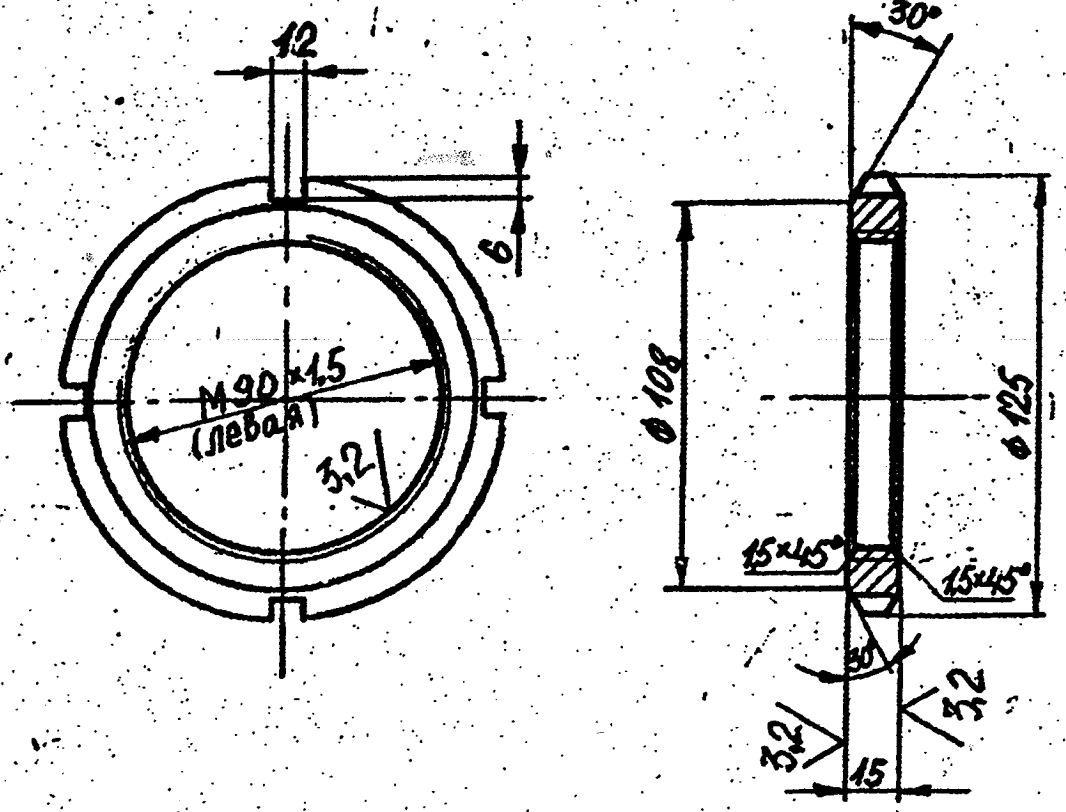

Неуказанные предельные отклонения размеров валов h14; остальных $\pm\frac{IT14}{2}$.

Изм.	Лист	№ докум.	Подп.	Дата
Разраб.		Кийко		
Пров.		Фабрикант		
Т. контр.		Лицкий		
Нач. бюро		Шкиренко		
Н. контр.				
Утв.				

ПКО2183.086.4

Гайка М90×1,5 (левая)

Лит.	Масса	Масштаб
И	0.7	1:2

Лист | Листов 1

Ст.6 ГОСТ 380-71

Запорожсталь ПКО

Копировал | Формат А1

Перв. примен. | ПКО2163.082.ОСБ | Подп. и дата | Инв. № дубл. | Взам. инв. № | Подп. и дата | Инв. № подл.