ПК00420.063.2

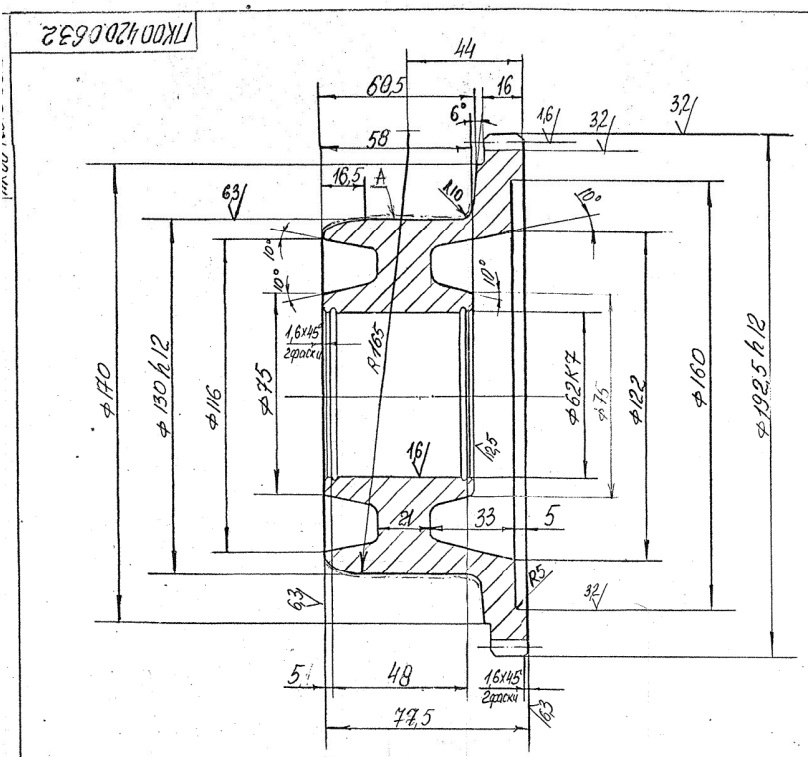

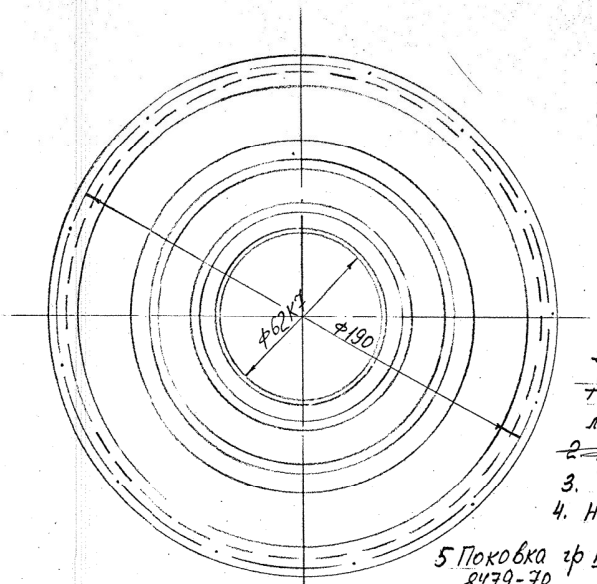

I
M2:1

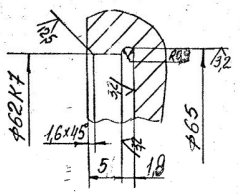

Модуль	m	2,5
Число зубьев	z	76
Нормальный исходный контур		ГОСТ 13755-81
Коэффициент смещения	ξ	-0,5
Угол наклона	β	0
Степень точности по ГОСТ 1643-81.	-	8X
Допуск на радиальное биение зубчатого венца	E_o	0,095
Допуск на разность окружных шагов	δt	0,026
Толщина зуба по постоянной хорде	S_x	$2,6375^{-0,076}_{-0,127}$
Измерительная высота зуба до постоянной хорды	h_x	0,7662
Диаметр делительной окружности	$Д_d$	190
N чертежа сопрягаемой детали		ПК00420.063.1

1. Неуказанные предельные отклонения размеров: отверстий по H14, валов по h14, линейных по ±IT14/2.
2. ~~Поверхность A: ТВЧ h2÷4мм, HRC 35÷45.~~ ① 4.09.2008г
3. Твердость ~~рабочей поверхности зубьев~~ 35÷45 HRCэ.
4. Неуказанные радиусы R3мм.
5. Поковка гр III НВ155-187 ГОСТ 8479-70.
6. Настоящий чертеж выполнен на основании данных взятых из паспорта на кран мостовой электрический одноболочный подвесной Q=32тс L= завод-изготовитель Орджоникидзеградский ремонтно механический завод).

46-656

Изм.	Лист	№ докум.	Подпись	Дата	ПК00420.063.2.		
		242-08		09.08	Цех: ЦПП. Пилорама Кр. эл. мостовой одноболочный Q=32тс L=18м тележка привод.	Лит.	Масса 50 кг	Масштаб 1:1
Разраб.		Шестун			Каток ведущий Z=76 m=2,5	И		
Пров.					Сталь 45 ГОСТ 1050-71	Лист	Листов	
Т. контр.						Запорожсталь ПКО		
Нач. бюро		Слесевич		01.10.08				
Н. контр.								
Утв.								

ПК00420.063.3

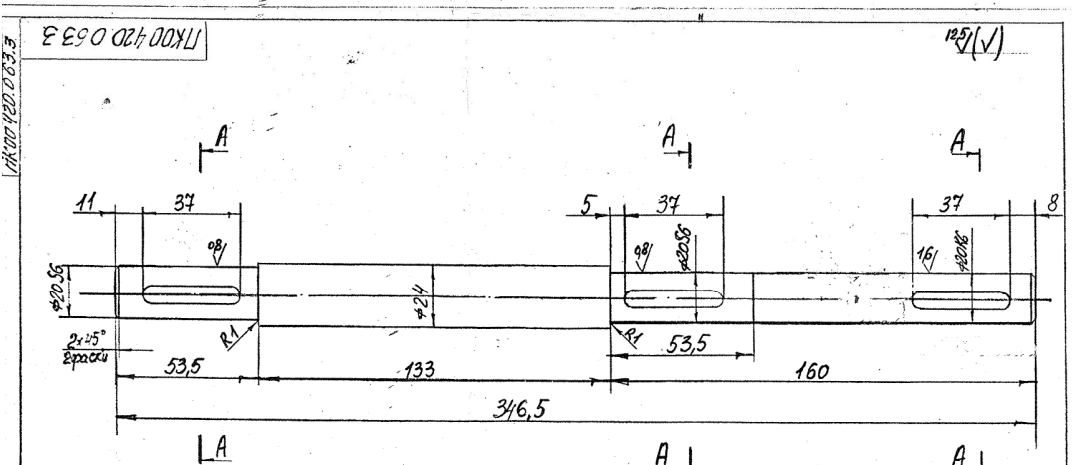

A-A
M2:1

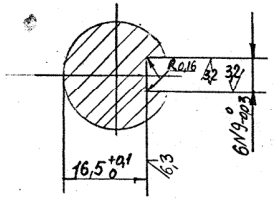

1. Настоящий чертеж выполнен на основании замеров с натуры.
2. Неуказанные предельные отклонения размеров: валов по h14, линейных по ±IT14/2
3. ~~Поковка гр II кп-28 ГОСТ 8479-70~~

46-656

Изм.	Лист	№ докум.	Подпись	Дата	ПК00420.063.3.		
Разраб.		Шестун			Цех: ЦПП Пилорама Кр. эл. мостовой одноболочный Q=32тс L=18м тележка привод. Вал	Лит. И	Масса 0,93 кг	Масштаб 1:1
Пров.						Лист.	Листов	
Т. контр.		Слесевич		01.10.08	Сталь 45 ГОСТ 1050-74	Запорожсталь ПКО		
Нач. бюро								
Н. контр.								
Утв.								

Первичное прим. ПК00420.063.1

ПК00420.063.1

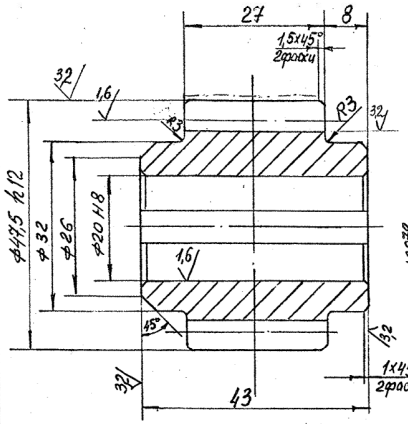

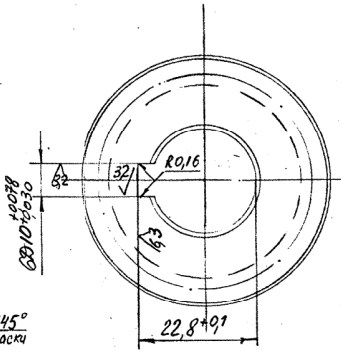

Модуль	m_n	2,5
Число зубьев	z	16
Нормальный исходный контур		ГОСТ 13755-81
Коэффициент смещения	ξ	0,5
Угол наклона	β	0
Степень точности по ГОСТ 1643-81		8-X
Допуск на радиальное биение зубчатого венца	E_o	0,005
Допуск на разность окружных шагов	δt	0,022
Толщина зуба по постоянной хорде	S_x	$4,2475^{-0,085}_{-0,099}$
Измерительная высота зуба до постоянной хорды	h_x	2,9726
Диаметр делительной окружности	$Д_d$	40
N чертежа сопрягаемой детали		ПК00420.063.2

1. Неуказанные предельные отклонения размеров: отверстий по H14 валов по h14, линейных по ±IT14/2
2. ~~Поковка гр IV кп-28 ГОСТ 8479-70~~
2. Твердость рабочей поверхности зубьев 45-50HRC.
3. Настоящий чертеж выполнен на основании замеров с натуры а также данных взятых из паспорта на кран мостовой электрический одноболочный подвесной Q=32тс L=18м (завод-изготовитель Орджоникидзеградский РМЗ).

46-656

Изм.	Лист	№ докум.	Подпись	Дата	ПК00420.063.1		
		242-08		09.08	Цех: ЦПП. Пилорама Кр. эл. одноболочный Q=32тс L=18м тележка привод.	Масса 94 кг	Масштаб 2:1
Бюро		Кравобое			Шестерня Z=16 m=2,5		
Разраб.		Шестун			Ст 40 ГОСТ 4543-71	Лист	Листов
Пр.ов.						ЗАПОРОЖСТАЛЬ ПКО	
Т. контр.		Слесевич		01.10.08			
Нач. бюро							
Н. контр.							
Зам. нач. отд.							
Утв.							

Копировал

Формат