М 31-104221

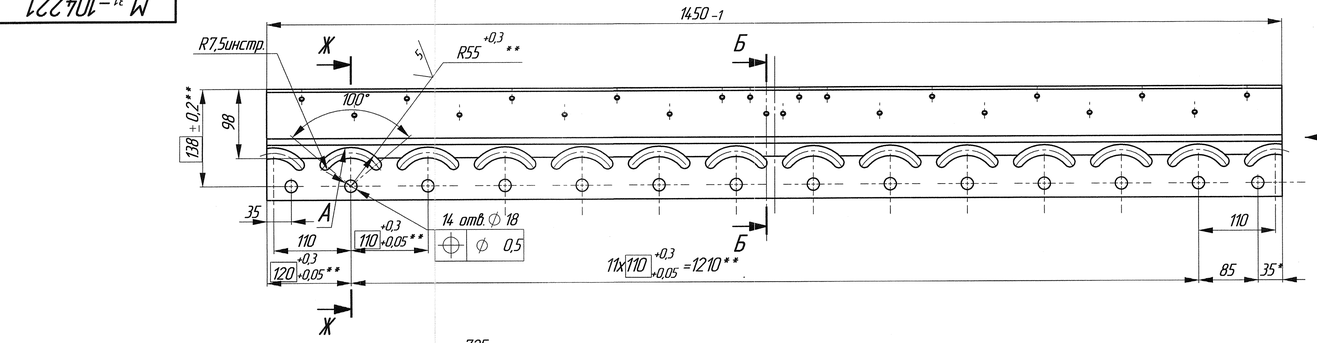

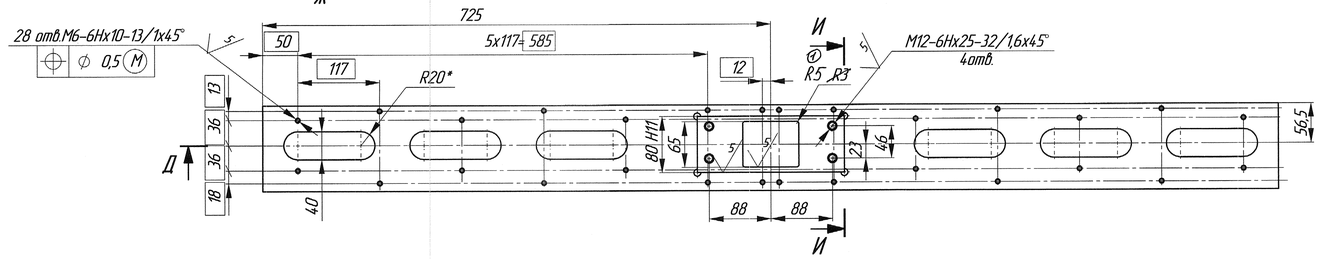

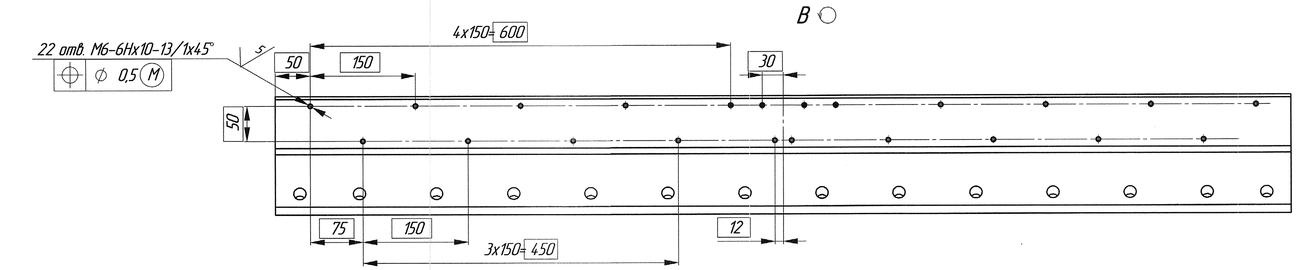

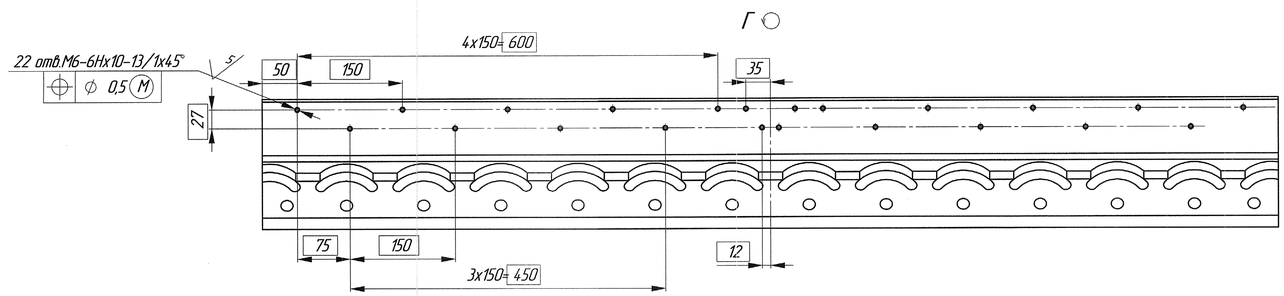

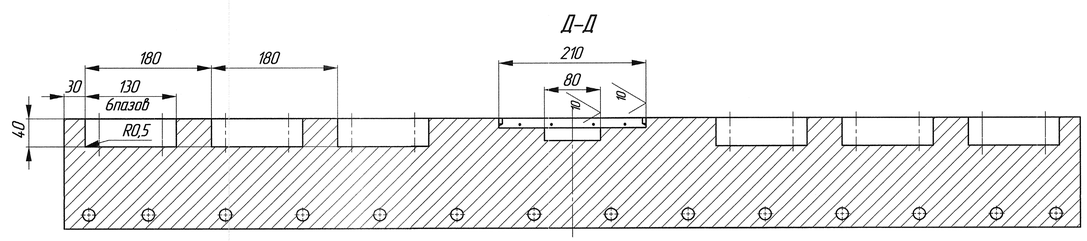

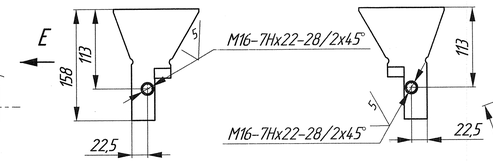

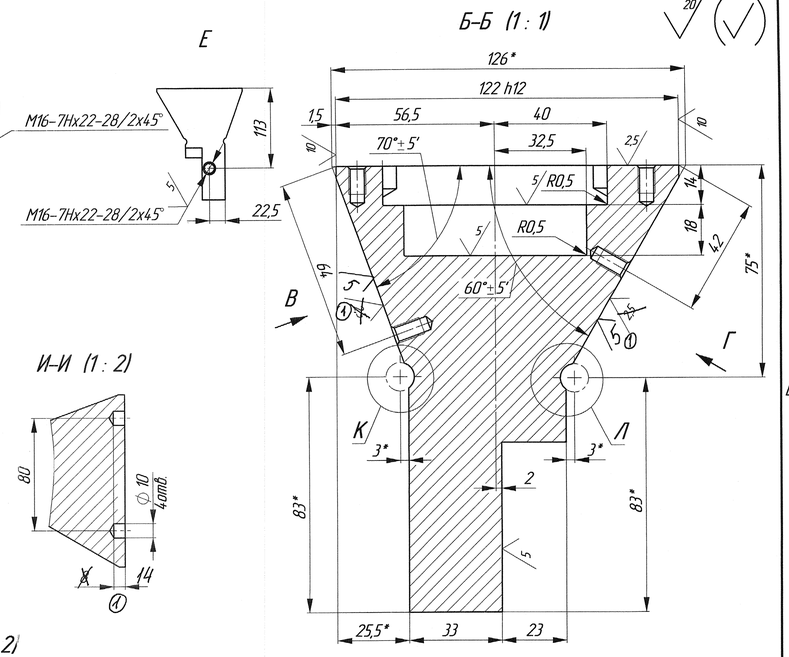

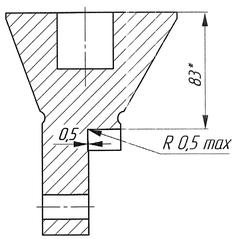

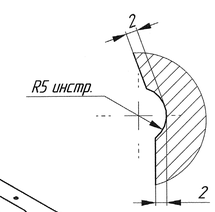

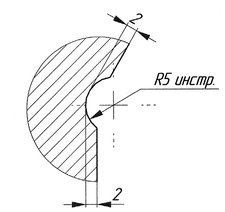

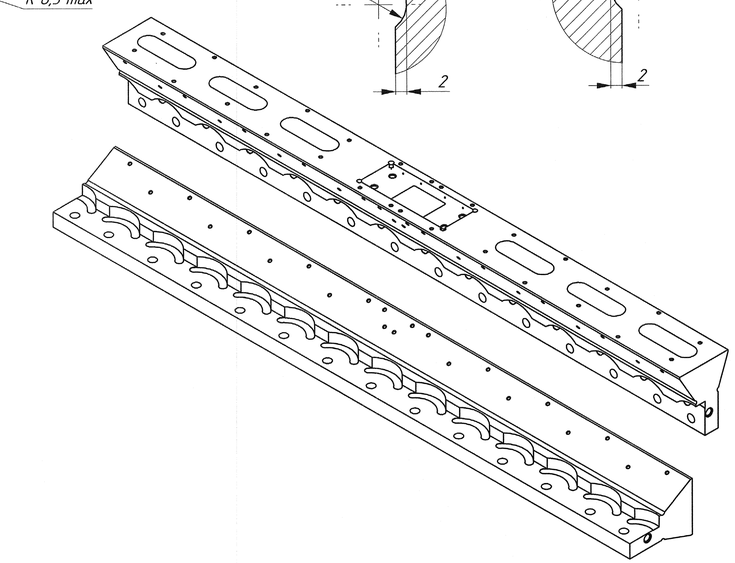

1. Гр. III НВ 235-277 ГОСТ 8479-80.
2. H14; h14; ±IT14/2.
3. **Допуски относятся к месторасположению пов-ти А.
4. * Размеры для справок.

Чертеж выполнен на основании тех. задания ЦМИ 57-09-14 (ориг. архива ООР ПКУ 44717)

Чертеж для справок:
М57-102171 СБ; - Пресс кривошипный ЕТ 2145. Ползушка.
М31-103480; - Пресс ЕТ 2145. Планка для ножей ⌀ 110.

Чертеж выполнен на основании замеров с натуры.

					М 31-104221	К сборочн. чертежу: М31-104220		
1		0.0.3.14-15			Ползушка для ножей ⌀ 110.	Лит.	Масса	Масштаб
Изм	Лист	N докум.	Подп.	Дата		и	99.2	1:4
Разраб.		Русанова		22.01.15		Лист	Листов	
Проверил		Лотенкова		22.01.15				
Т.контр.						Отдел обеспечения ремонтов ПКУ ОАО "Запорожсталь"		
Н.контр.		Онищенко		22.01.15	Сталь 40ХН ГОСТ 4543-71			
Утв.		Онищенко		22.01.15				

Подп. и дата | Инв. N дубл. | Взамен N | Подп. и дата | Инв. N подл.