М 31–104220 СБ

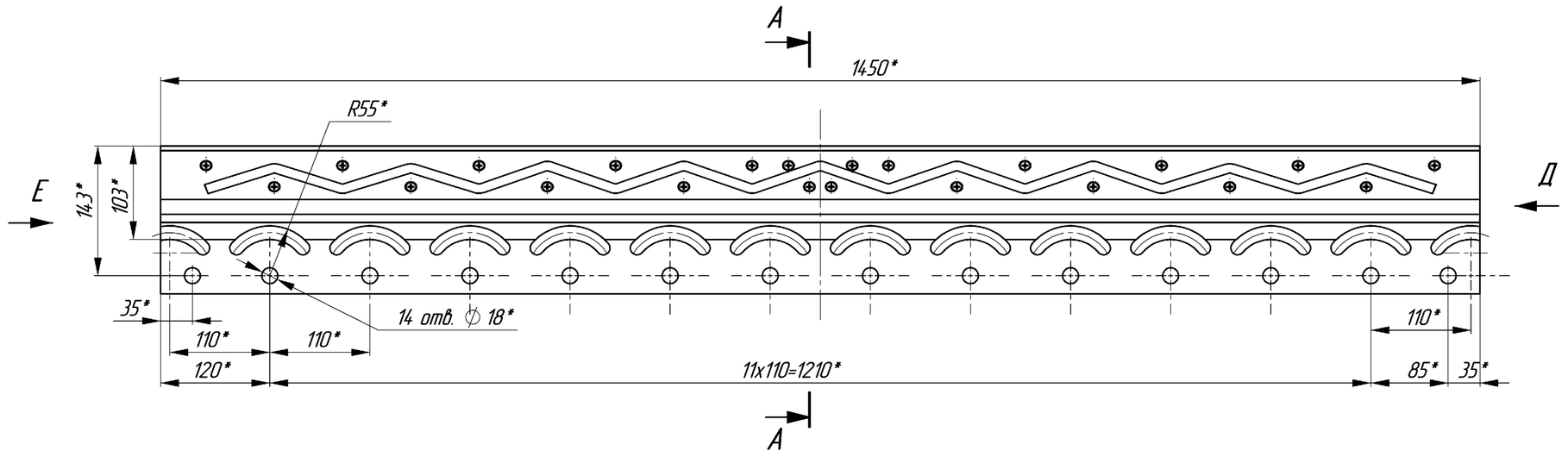

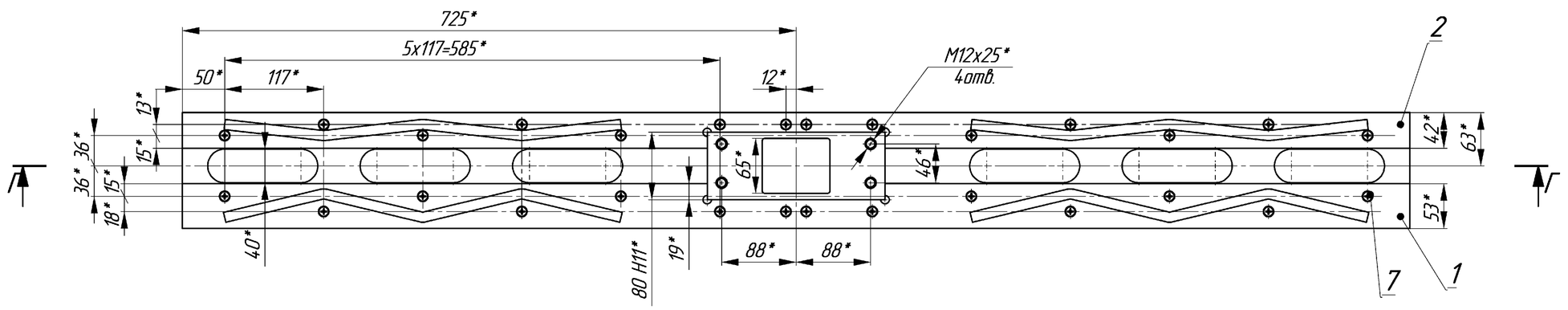

Б

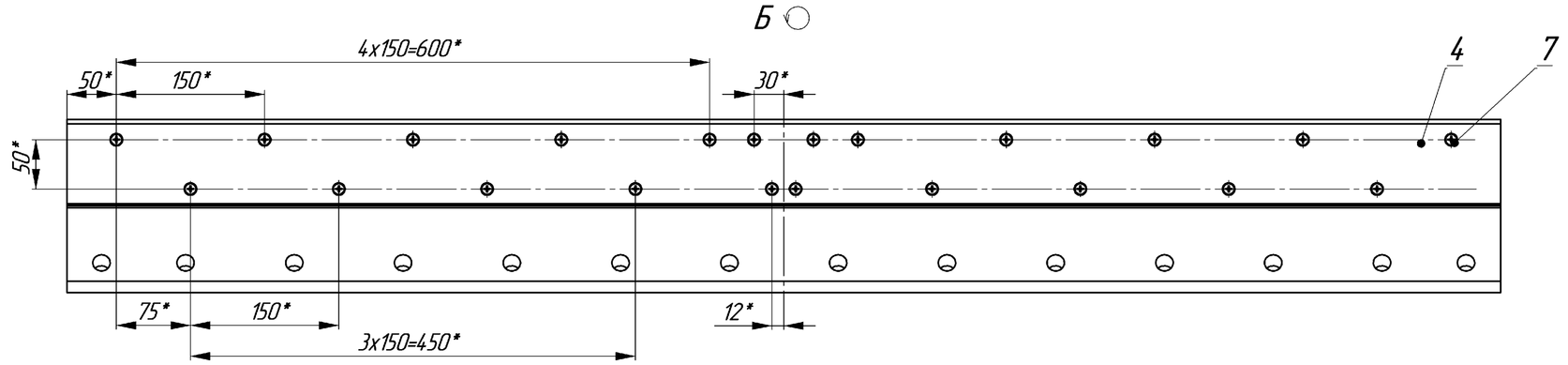

В

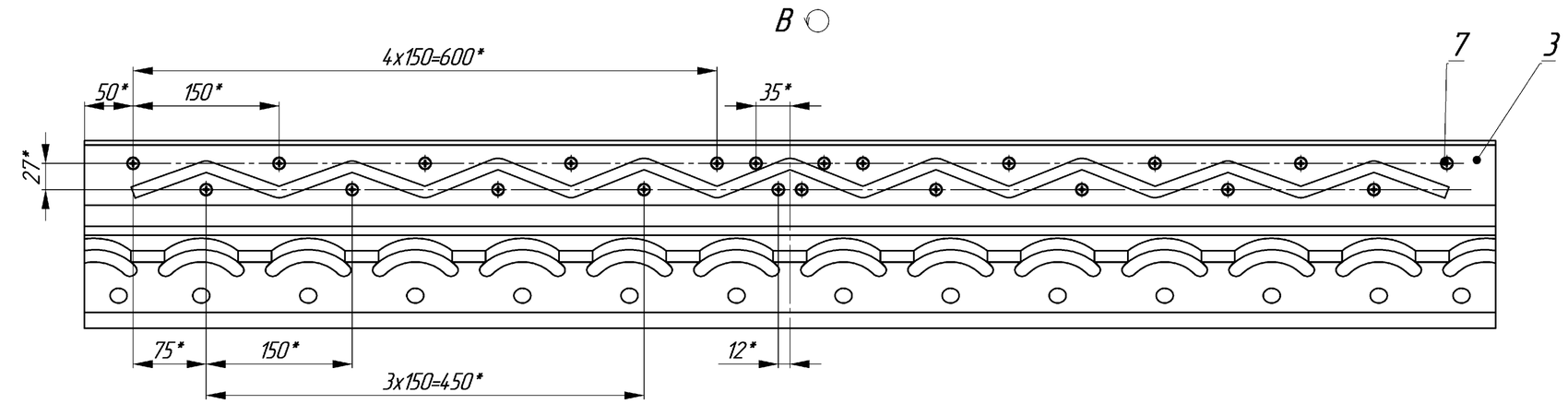

Г–Г

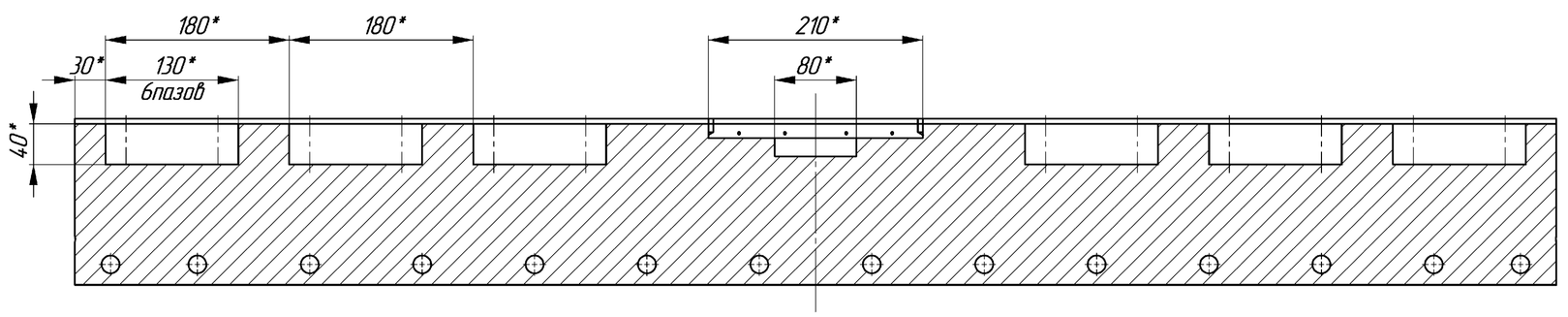

Е (1 : 2)

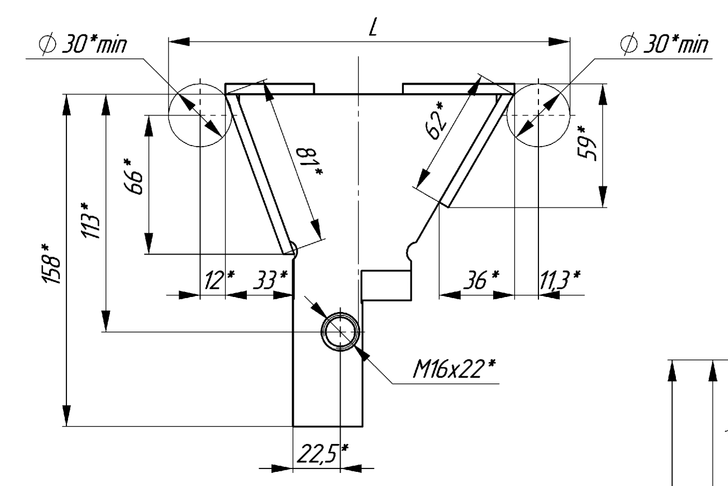

Д

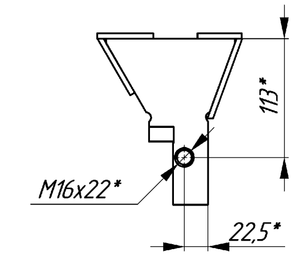

А–А (1 : 1)

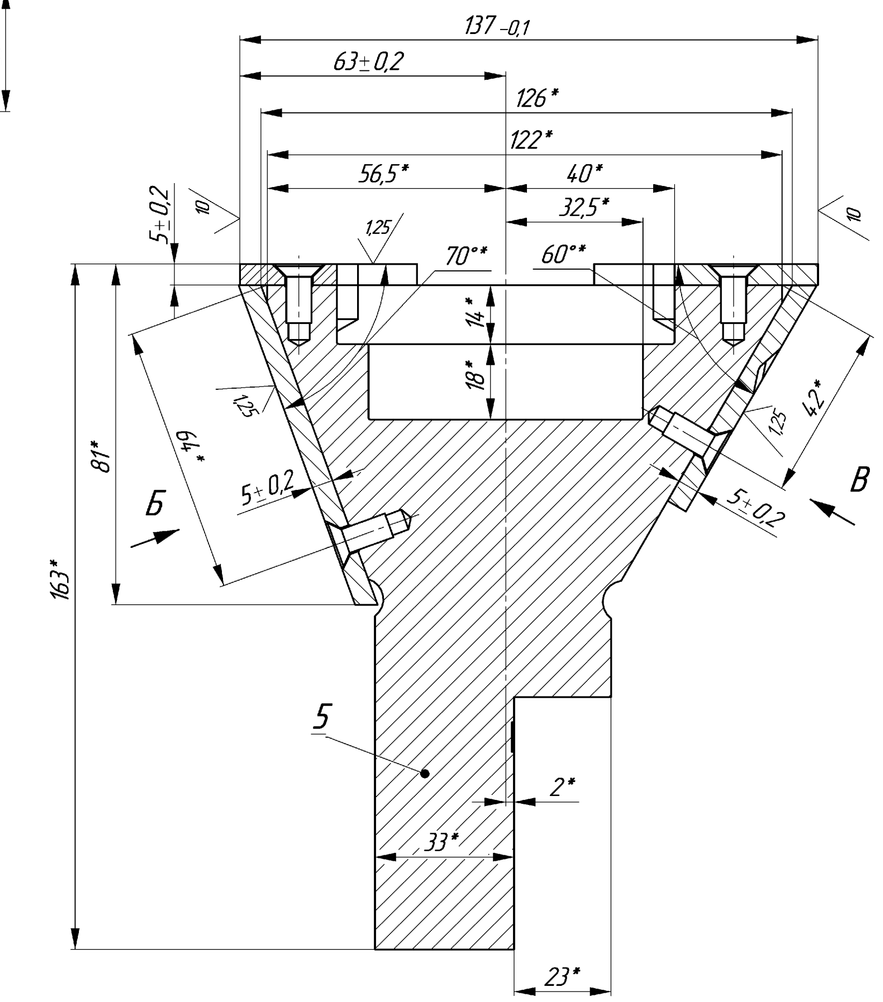

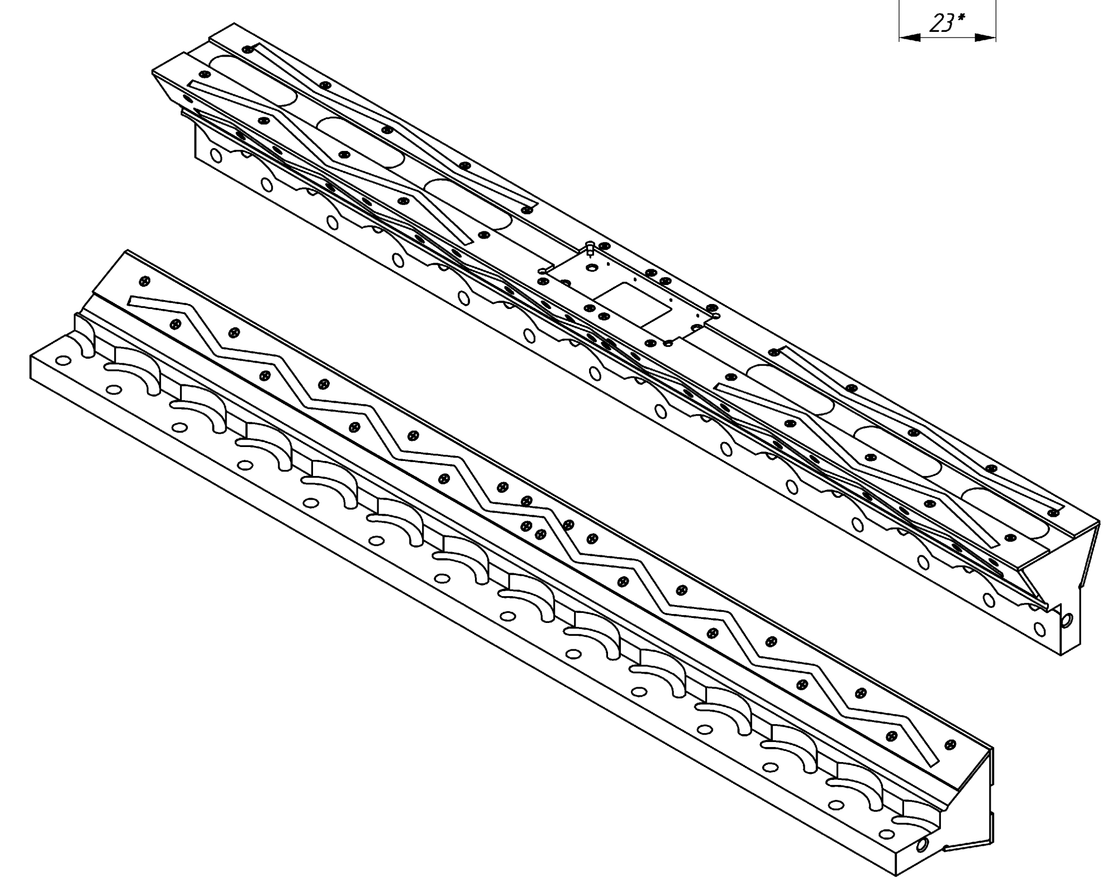

1. Отклонение размера L на всей длине ползушки не более 0,1 мм.
   Контролировать в трех точках: $L=175{,}2_{-0{,}3}$ (без планок)
   $L=191_{-0{,}4}$ (с планками).
2. * Размеры для справок.

Чертеж выполнен на основании тех. задания ЦМИ 57–09–14 (ориг. архива ООР ПКУ 44717)

Чертеж для справок: М31–102171 СБ; – Ползушка; ориг. арх ООР ПКУ 44706

Изм.	Лист	N докум.	Подп.	Дата
Разраб.		Русанова		22.01.15
Провери.		Лапенкова		22.01.15
Т.контр.				
Н.контр.		Онищенко		22.01.15
Утв.		Онищенко		22.01.15

М 31–104220 СБ

Пресс кривошипный ЕТ 2145. Ползушка с планками для ножей ⌀ 110.

Лит.	Масса	Масштаб
И	111,5	1:4

Лист | Листов

Отдел обеспечения ремонтной ПКУ ОАО "Запорожсталь"

Формат А1

Формат	Зона	Поз.	Обозначение	Наименование	Кол.	Прим.
				Документация		
А1			М 31–104220 СБ	Сборочный чертеж		
				Детали		
*	2В	1	М 31–102173	Планка	1	*1А4х3
*	2В	2	М 31–102174	Планка	1	*1А4х3
*	2А	3	М 31–102175	Планка	1	*1А4х3
А3	2В	4	М 31–102176	Планка	1	
А1	1В	5	М 31–104221	Ползушка для ножей ⌀ 110	1	
				Стандартные изделия		
*		7		Винт 2М6–6g х14. 58 ГОСТ 17475–80	72	*12А. 2В

Изм.	Лист	N докум.	Подп.	Дата
Разраб.		Русанова		22.01.15
Провер.		Лапенкова		22.01.15
В. инж.		Онищенко		22.01.15
Н. контр.		Онищенко		22.01.15
Утв.		Онищенко		22.01.15

М 31–104220

Пресс кривошипный ЕТ 2145. Ползушка с планками для ножей ⌀ 110.

Лит.	Лист	Листов
И1	1	

Отдел обеспечения ремонтной ПКУ ОАО "Запорожсталь"

Формат А4

Подп. и дата | Инв. N дубл. | Взам. инв. N | Подп. и дата | Инв. N подл.