$M_{05}$-106995СБ

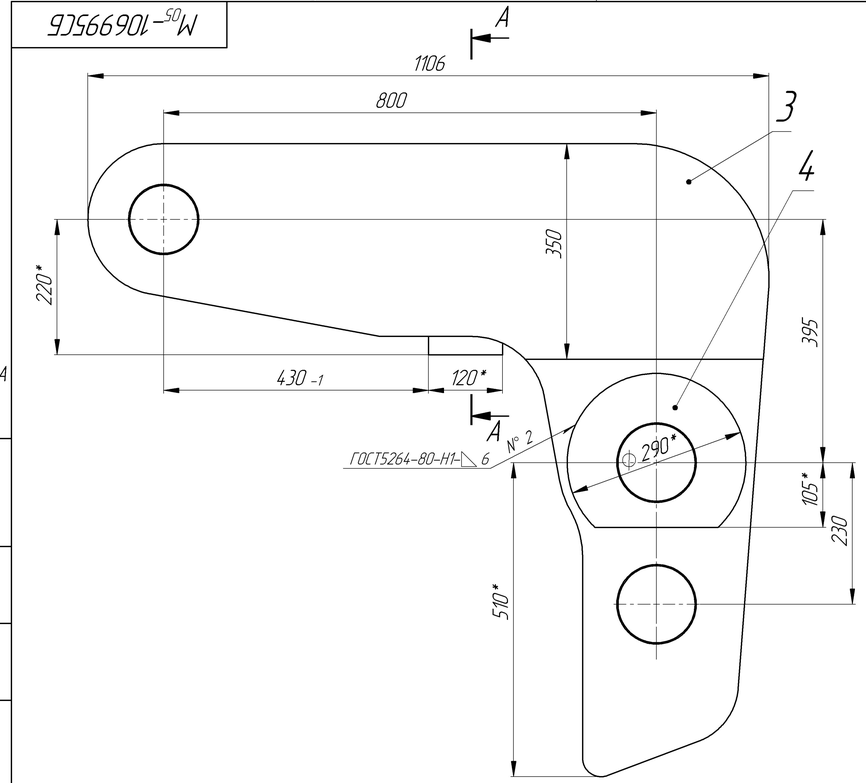


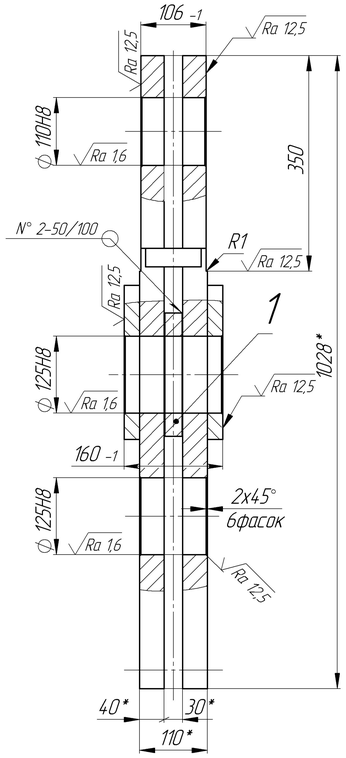


Чертеж для справок: $M_{06}$-48119-Рычаг

## А-А (1 : 2)

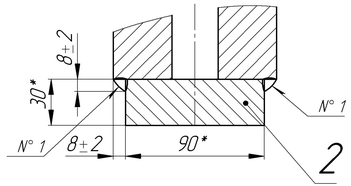


1. Нестандартный сварной шов №1 варить ручной дуговой сваркой.
2. h14, ±IT14/2.
3. *Размеры для справок.
4. Проект выполнен на основании техн. задания № 05-1680-15 ( ориг. арх. ООР ПКУ 36784 )

| | | | | | | | |
|---|---|---|---|---|---|---|---|
| 1 | | 2204-15 | | | 25.11.15 | $M_{05}$-106995СБ | К сборочному чертежу: $M_{05}$-33521-2 |
| Изм. | Лист | №Докум. | Подп. | Дата | | Рычаг (грузоподъемное приспособление) | Лит. И; Масса 315; Масшт. 1:5 |
| Разраб. | | Лотенкова | | 25.11.15 | | | Лист; Листов 1 |
| Провер. | | Русанова | | 25.11.15 | | | Отдел обеспечения ремонтов ПКУ ОАО "Запорожсталь" |
| Т.контр. | | | | | | | |
| В.инж. | | Онищенко | | 25.11.15 | | | |
| Н.контр. | | Онищенко | | 25.11.15 | | | |
| Утв. | | Онищенко | | 25.11.15 | | | |

Формат А4х3

| Формат | Зона | Поз. | Обозначение | Наименование | Кол. | Примечание |
|---|---|---|---|---|---|---|
| | | | | Документация | | |
| * | | | $M_{05}$-106995СБ | Сборочный чертеж | | *) А4х3 |
| | | | | Детали | | |
| А4 | 1А | 1 | $M_{06}$-48120 | Шайба | 1 | |
| А4 | 1А | 2 | $M_{06}$-48121 | Планка | 1 | |
| * | 2А | 3 | $M_{05}$-106996 | Рычаг | 2 | *) А4х3 |
| А4 | 2А | 4 | $M_{05}$-106997 | Шайба | 2 | |

| | | | | | | | |
|---|---|---|---|---|---|---|---|
| | | | | | | $M_{05}$-106995 | |
| Изм. | Лист | №Докум. | Подп. | Дата | | | |
| Разраб. | | Лотенкова | | 25.11.15 | | Рычаг | Лит. И; Лист; Листов 1 |
| Провер. | | Русанова | | 25.11.15 | | | Отдел обеспечения ремонтов ПКУ ОАО "Запорожсталь" |
| В.инж. | | Онищенко | | 25.11.15 | | | |
| Н.контр. | | Онищенко | | 25.11.15 | | | |
| Утв. | | Онищенко | | 25.11.15 | | | |

Формат А4

Подп. и дата | Инв. № дубл. | Взам. инв. № | Подп. и дата | Инв. № подл.