ХП-7565

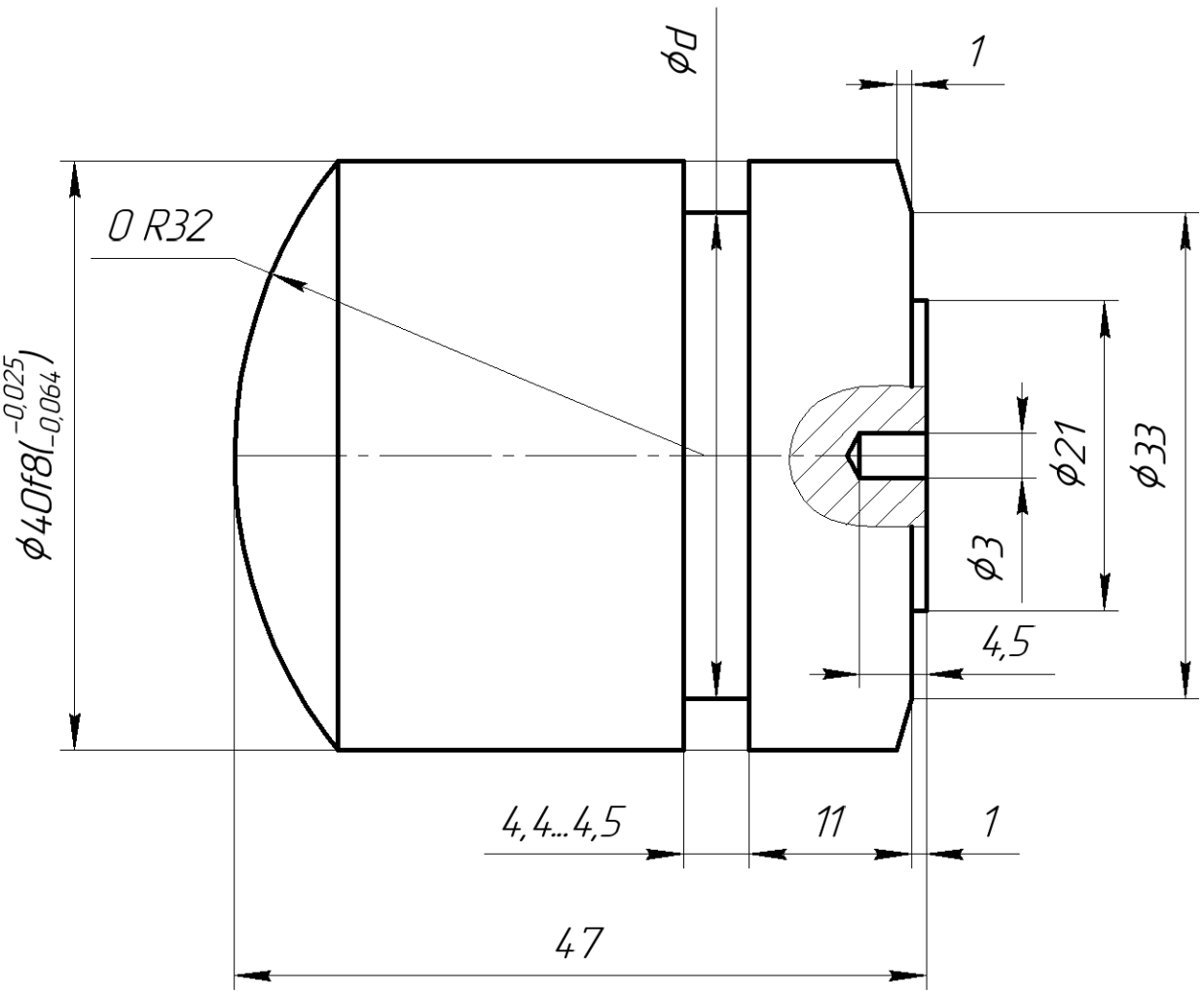

1 Диаметр d назначается под определенное уплотнение.

Согласовано:

Мастер по ремонту механооборудования ЦХП Федорук Артем Юрійович Подписано цифровой подписью: Федорук Артем Юрійович Дата: 2025.05.15 12:23:45 +03'00' **А.Ю.Федорук**

19.02.2025 г.

Изм.	Лист	№ докум.	Подп.	Дата
Разраб.		Ермолаев С.В.		05.2023г
Пров.		Прощупа Е.А.		05.2023г
Т.контр.				
Н.контр.				
Утв.		Клинко А.П.		05.2023г

ХП-7565

ЦХП. Стан 1700–2. Моталка.

Барабан ф. "Витковице". Плунжер.

Лит.	Масса	Масштаб
Э		2:1
Лист	Листов 1	

ПАО "Запорожсталь"
ПКУ ОПО

Перв. примен. | Справ. № | Подп. и дата | Инв. № дубл. | Взам. инв. № | Подп. и дата | Инв. № подл.

Копировал | Формат А4