IM1001

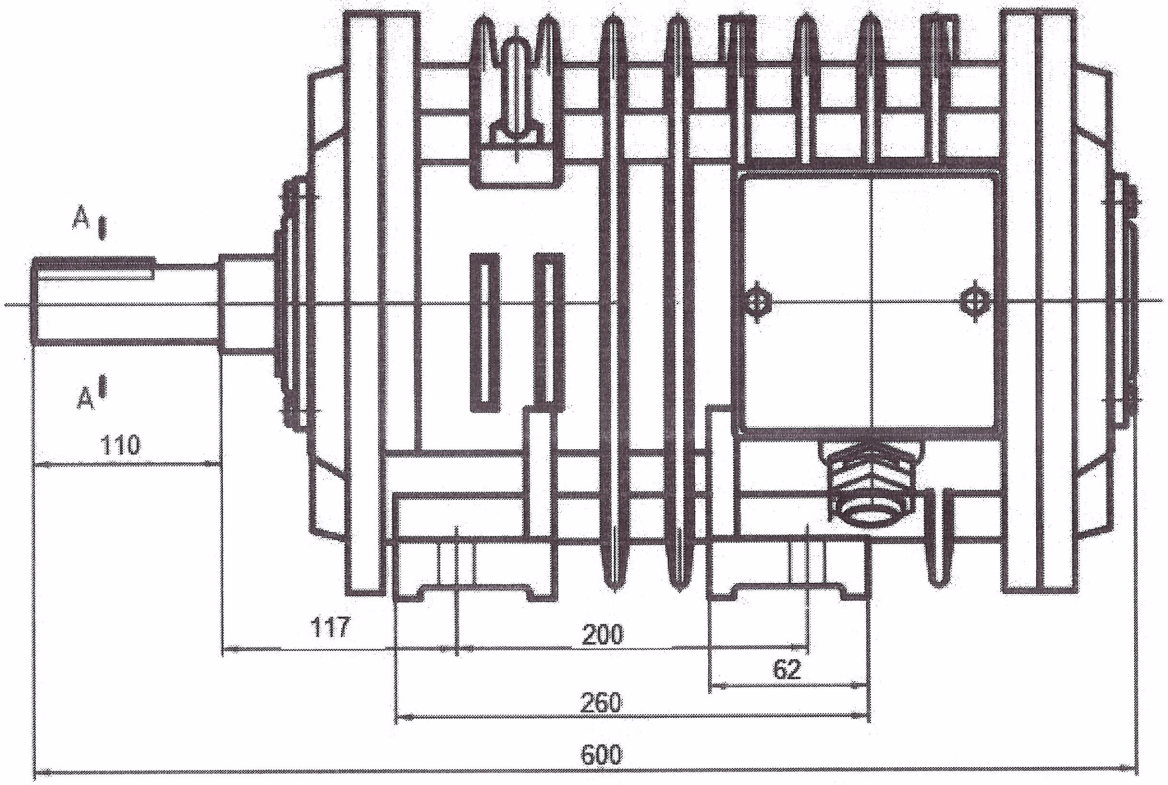

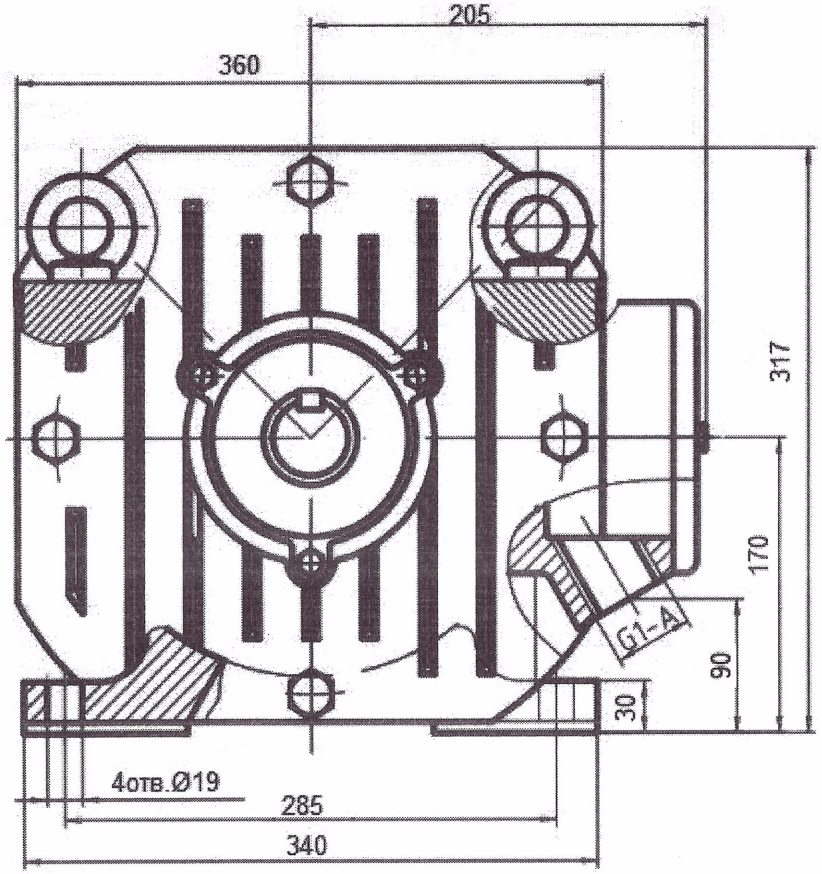

А-А

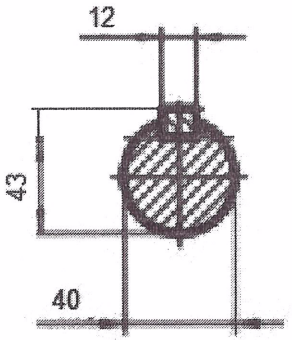

Електродвигун АРМ 53-8
Потужність- 2,2кВт
Часота обертання- 750(660)об/хв

ПРАТ «КАМЕТ-СТАЛЬ» м. Кам'янське Доменний цех

09.03.2026 - согласовано
электрик цеха [подпись] Байтасанбетов