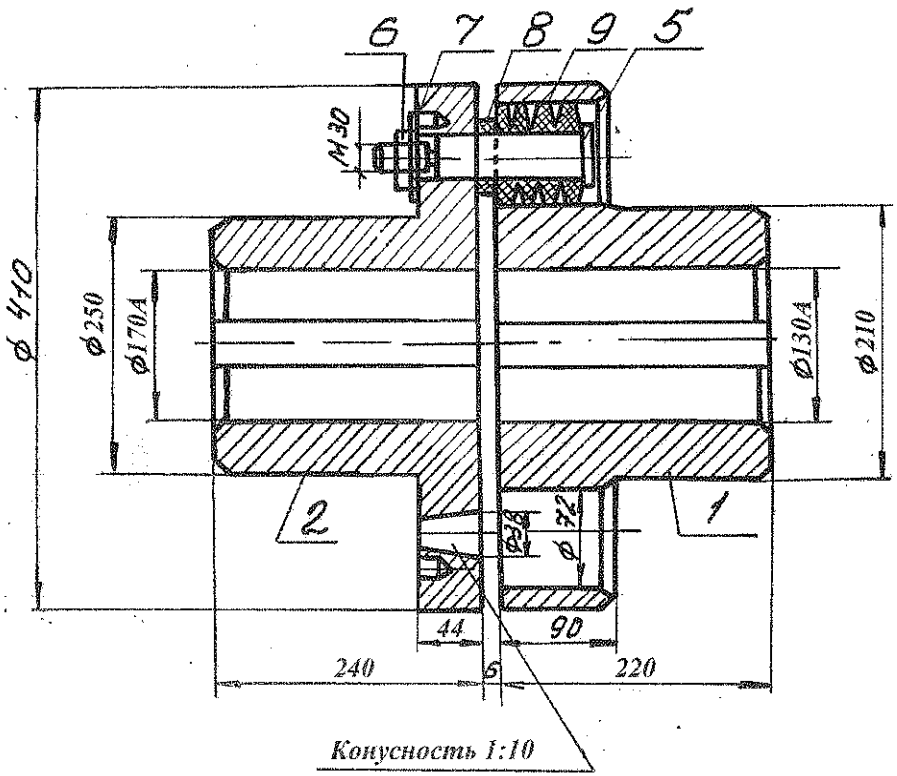

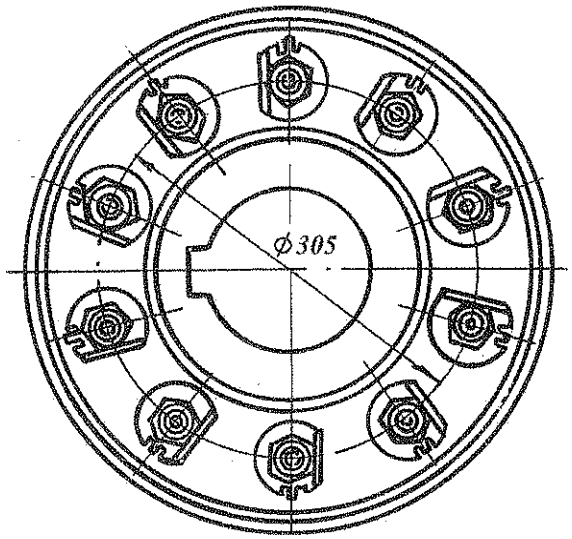

Конвейер ПУЗ-1В, ПУЗ-2В

Муфта эластичная

АФ2-2836СБ

Общий вес, кг: 174,39

№ черт.	Кол.	Поз	Наименование	Матер	Вес, кг 1 шт.	Вес, кг общ.	Примечание
001-198	40	9	Кольцо упругое	резина	0,24	9,6	
001-197	10	8	Втулка распорная	Ст3	0,064	0,64	
001-196	10	7	Стопорная шайба	Ст2	0,027	0,27	
ГОСТ 5919-73	10	6	Гайка М30	Ст3	0,223	2,23	
001-195	10	5	Палец	Ст35	1,285	12,85	
№ 03-2835	1	2	Полумуфта с цилиндрической расточкой	Ст35	73,08	73,08	
№ 03-2834	1	1	Полумуфта с цилиндрической расточкой	Ст35	75,72	75,72	

Мастер АЦ-2 В.С.Коваленко

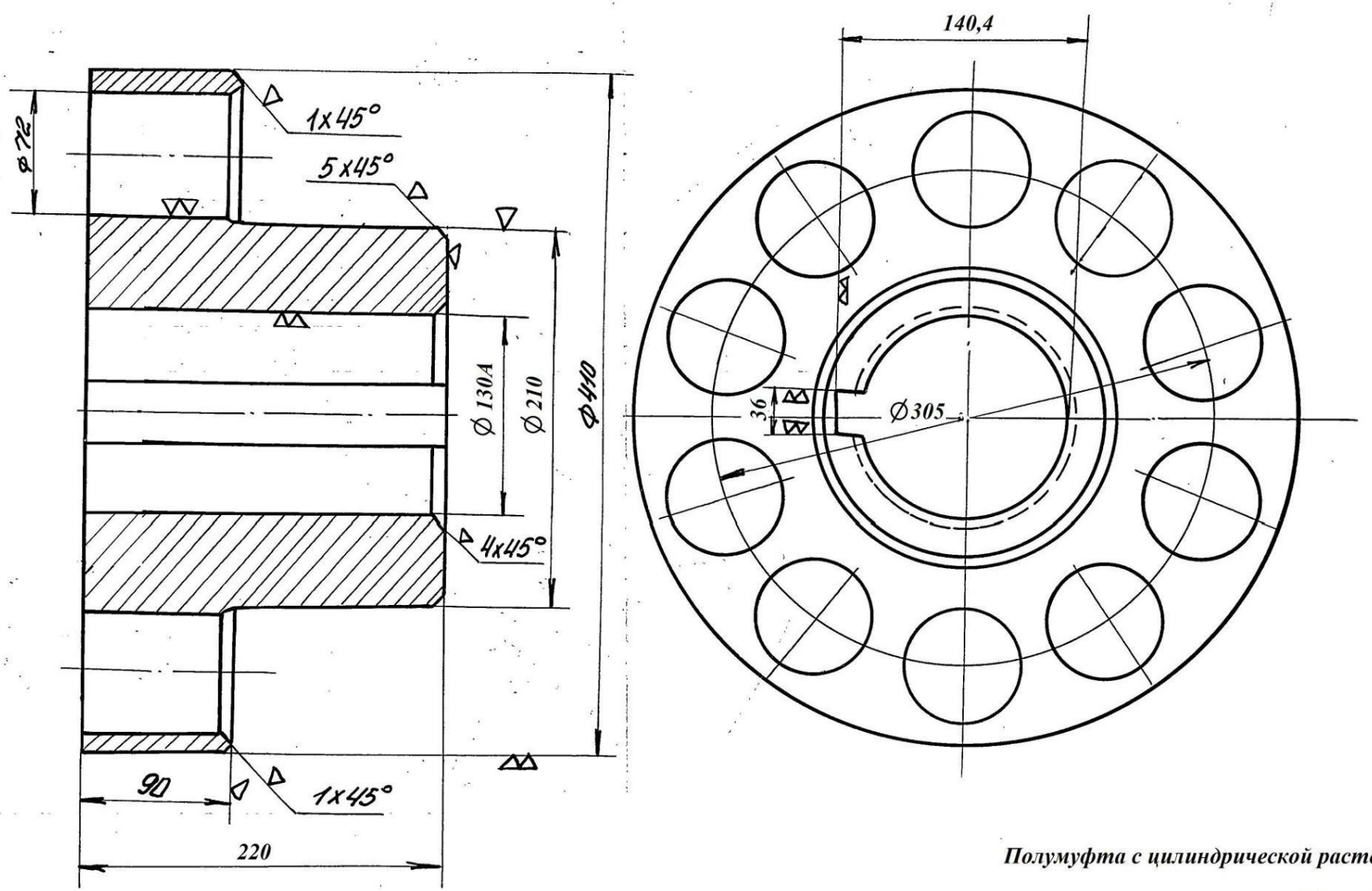

Полумуфта с цилиндрической расточкой

№ 03-2834

Материал ст.35

Вес 75,72кг

Дзержинск. тип. им. Воровского. 1973 г. з. 6883. т. 1000

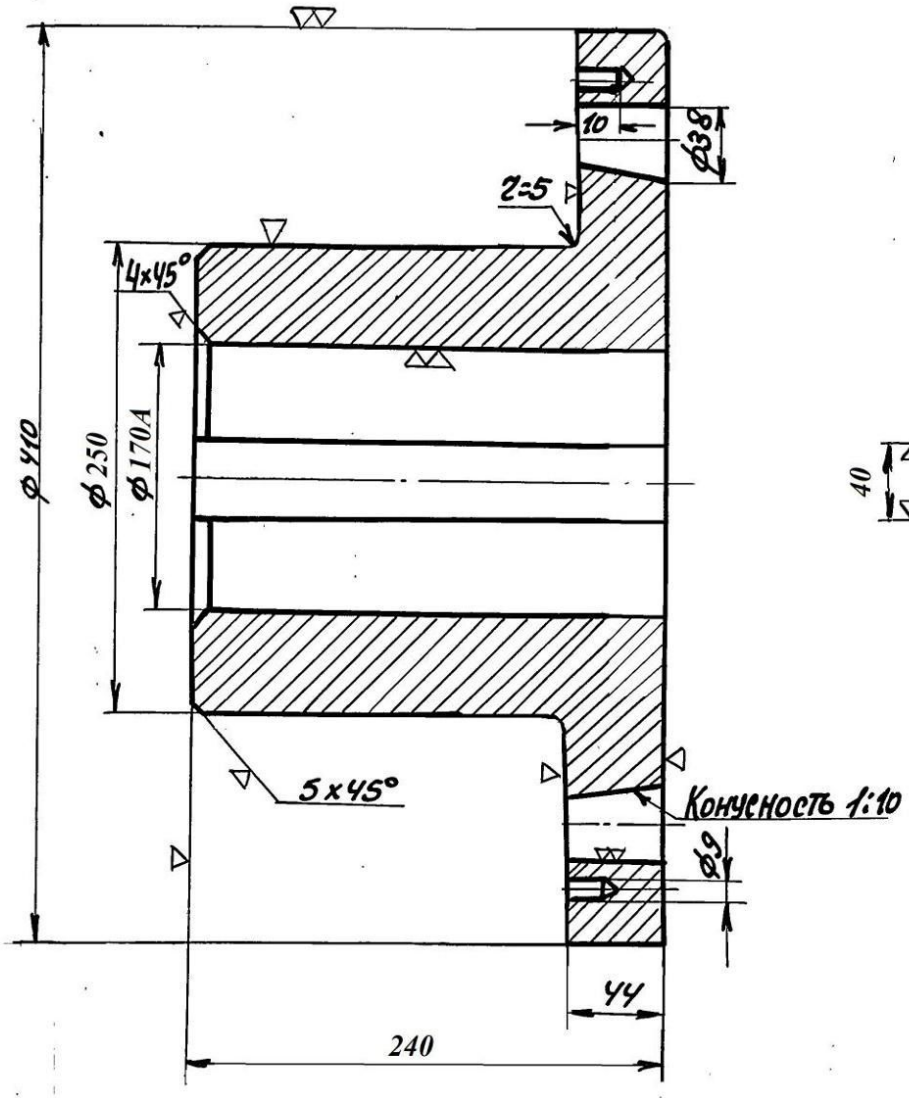

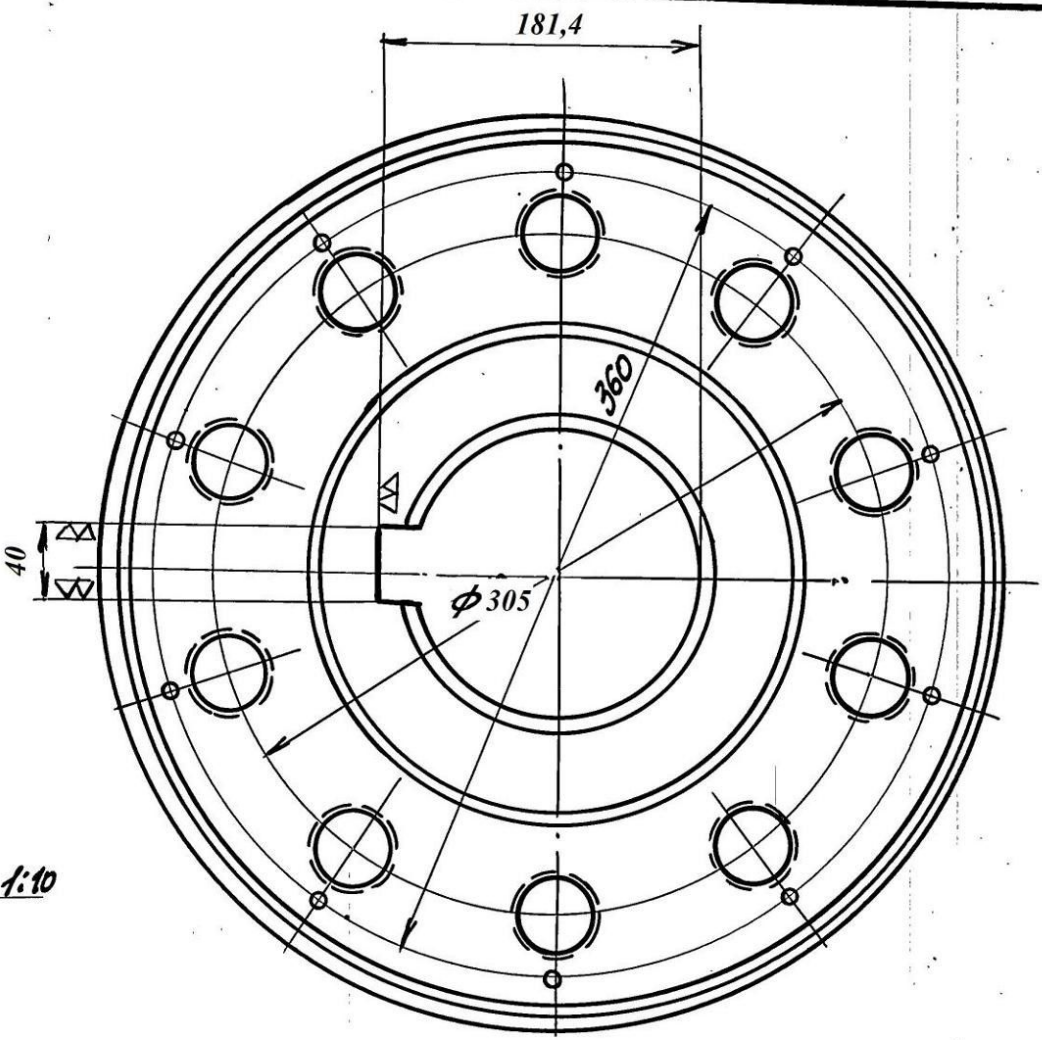

Полумуфта с цилиндрической расточкой

№ 03-2835

Материал ст.35

Вес 73,08кг

001-195

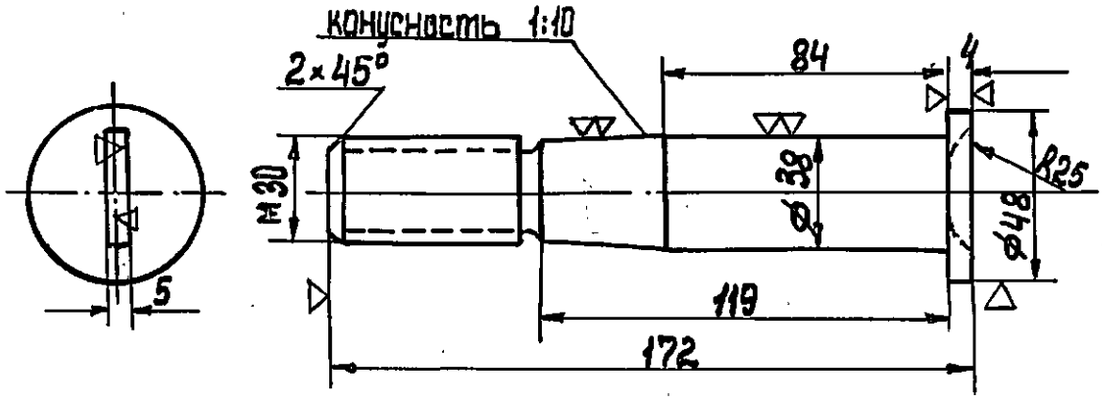

Скопирована с изношенной кальки за № 001-195
Копировал: Туф - Бабаева 1.XI.96г.
Сверил: Башкиров
Нач. бюро: Фролов

			Палец		Материал	Вес в кг
					ст-35	1.285
Изм.	Кол.	№ докум.	Подпись	Дата		Масштаб
			Конструир.		Пугач	1:2
			Чертил		Герасименко	Дата 22.V.59г.
			Копировал		Саганенко	
			Проверил		Пугач	Проектный отдел
			Нормокон.			
			Нач. сектора		Погорелов	
Формат 0,125			Нацальник проект. отдела		Зубав	
Поз.	5	№ документа по чертежу 001-195	Металлургический завод им. Дзержинского г. Днепродзержинск		001-195	

961-100

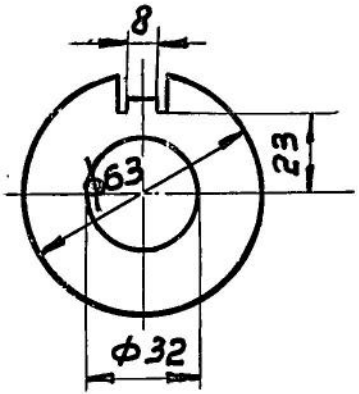

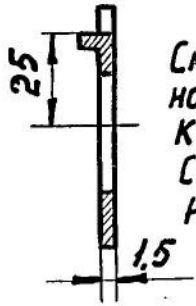

Скопировано с изношенной кальки за N001-196
Копир. Бибиц (Библая)
Сверил [signature]
Нач. бюро [signature] Погорелов
4. XII. 782

Шайба стопорная			Материал	Вес в кг.
			Ст-2	0,027
Изменения и дополнения	Характер раб.	Подпись	Фамилия	Масштаб
	Конструир.		Пугач	1:2
	Чертил		Герасименко	Дата 22-V-59г.
	Копир.		Саганенко	
	Проверил		Пугач	Проектный отдел
	Нач. сектора		Погорелов	
Формат 0,0625	Начальник проектн. отд.		Зубов	

		001-190	N сборочного чертежа
		7	Поз.

Металлургический завод им. Дзержинского г. Днепродзержинск

001-196

001-197

Скопировано с изношенной кальки за N001-197
Копир. Вибц /Библая/
Сверил Рамиз Рамиз
Нач. бюро Погорелов
4.XII.78г

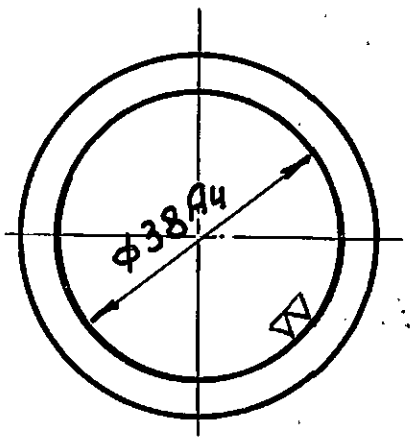

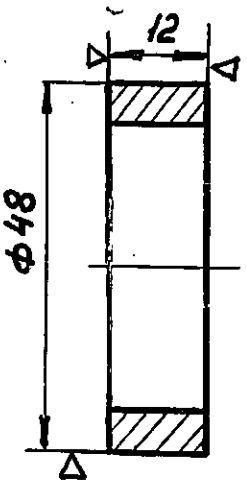

Втулка распорная				Материал	Вес в кг
				Ст-3	0,064
Изменения и дополнения	Характер раб.	Подпись	Фамилия	Масштаб	
	Конструир.		Пугач	1:1	
	Чертил		Герасименко	Дата 22.V.59г	
	Копир.		Саганенко		
	Проверил		Пугач	Проектный отдел	
	Нач. сектора		Погорелов		
Формат 0,0625	Начальник проект. отд.		Зубов		

8	001-190	№ сборочного чертежа	
Поз.			

Металлургический завод им. Дзержинского г. Днепродзержинск

001-197

001-198

Скопировано с изношенной кальки за N001-198
Копир. Вибиу 16 иблая
Сверил [signature] Погорелов
Нач. бюро [signature] 4.XII.78г

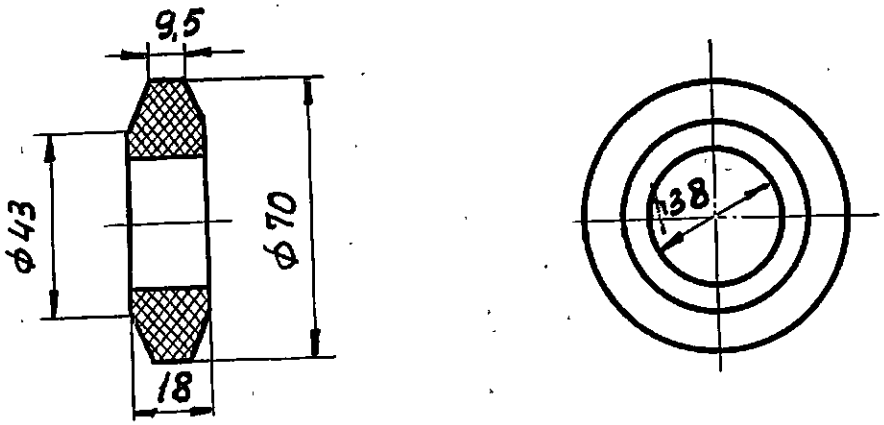

Кольцо упругое	Материал	Вес в кг
	резина	0,24

Изменения и дополнения	Характер раб.	Подпись	Фамилия	Масштаб
	Конструир.		Пугач	1:2
	Чертил		Герасименко	Дата 22.V-59г
	Копир.		Сагаменко	
	Проверил		Пугач	Проектный отдел
	Нач. сектора		Погорелов	
Формат 0,0625	Начальник проектн. отд.		Зубов	

Поз.	№ сборочного чертежа
9	001-190

Металлургический завод им. Дзержинского г. Днепродзержинск

001-198