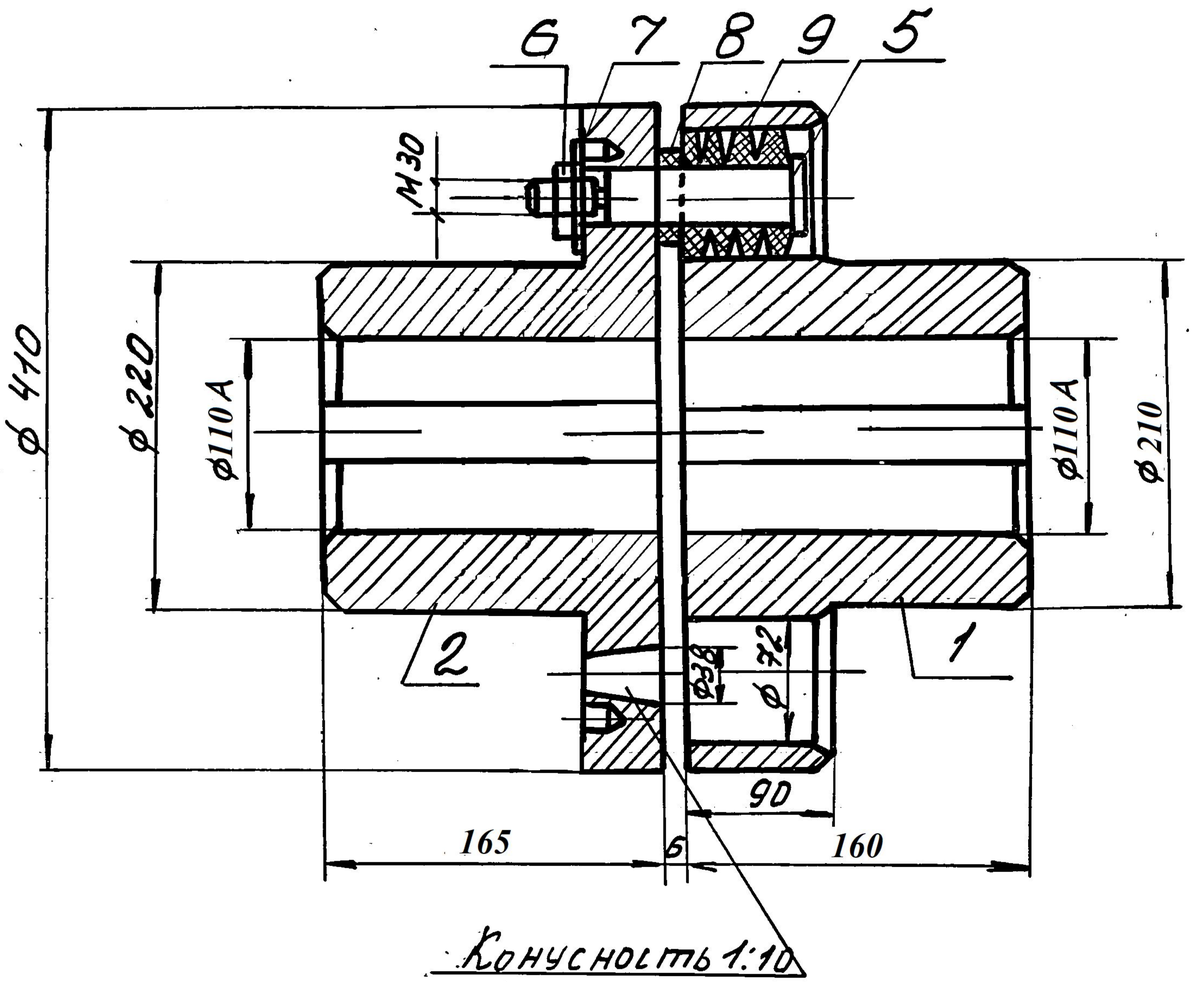

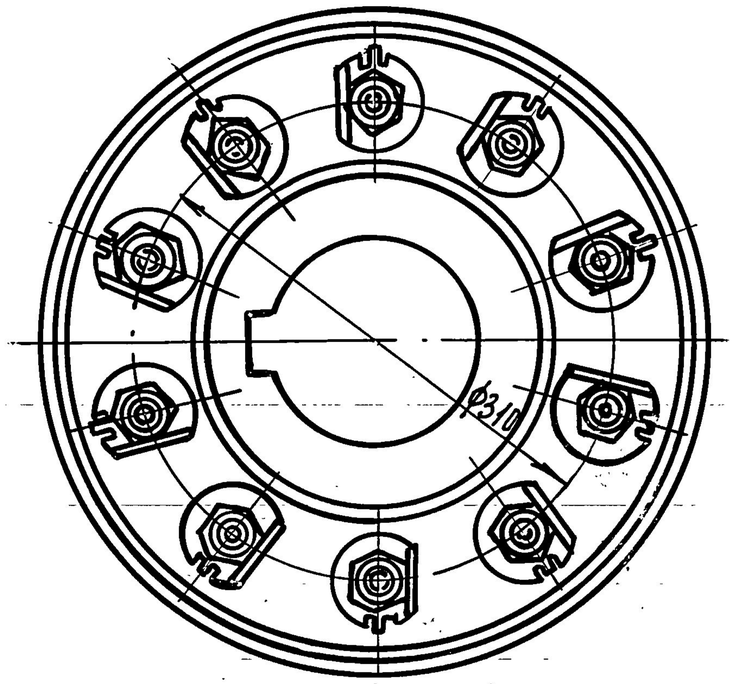

Общий макс. вес 1 шт. муфты 186,6

001-198	40	9	Кольцо упругое	резина	0,24	9,6	
001-197	10	8	Втулка распорная	Ст. 3	0,064	0,64	
001-196	10	7	Стопорная шайба	Ст. 2	0,027	0,27	
5919-51 ГОСТ	10	6	Гайка М 30	Ст. 3	0,223	2,23	
001-195	10	5	Палец	Ст. 35	1,285	12,85	
Э№2819	1	2	Полумуфта с цилиндрической расточкой	Ст. 35	79,7	79,7	
Э№2818	1	1	Полумуфта с цилиндрической расточкой	Ст. 35	81,3	81,3	
№ черт.	Кол.	Поз.	Наименование	Матер.	Вес в кг. 1 шт.	Вес в кг. 1 ком.	Примечание

АЦ №2

Барабан тушения (охладитель возврата). Вал приводной

Муфта

Эскиз №2817СБ

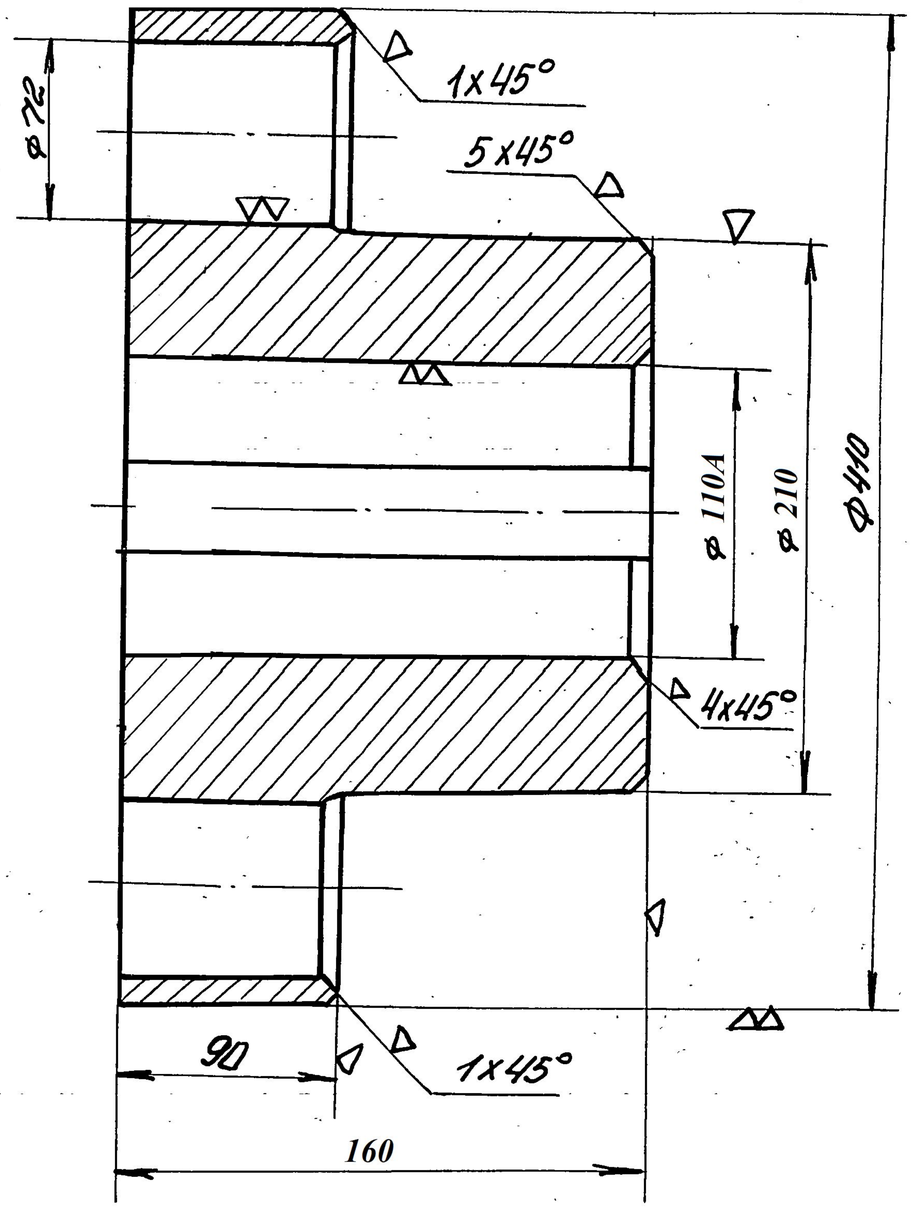

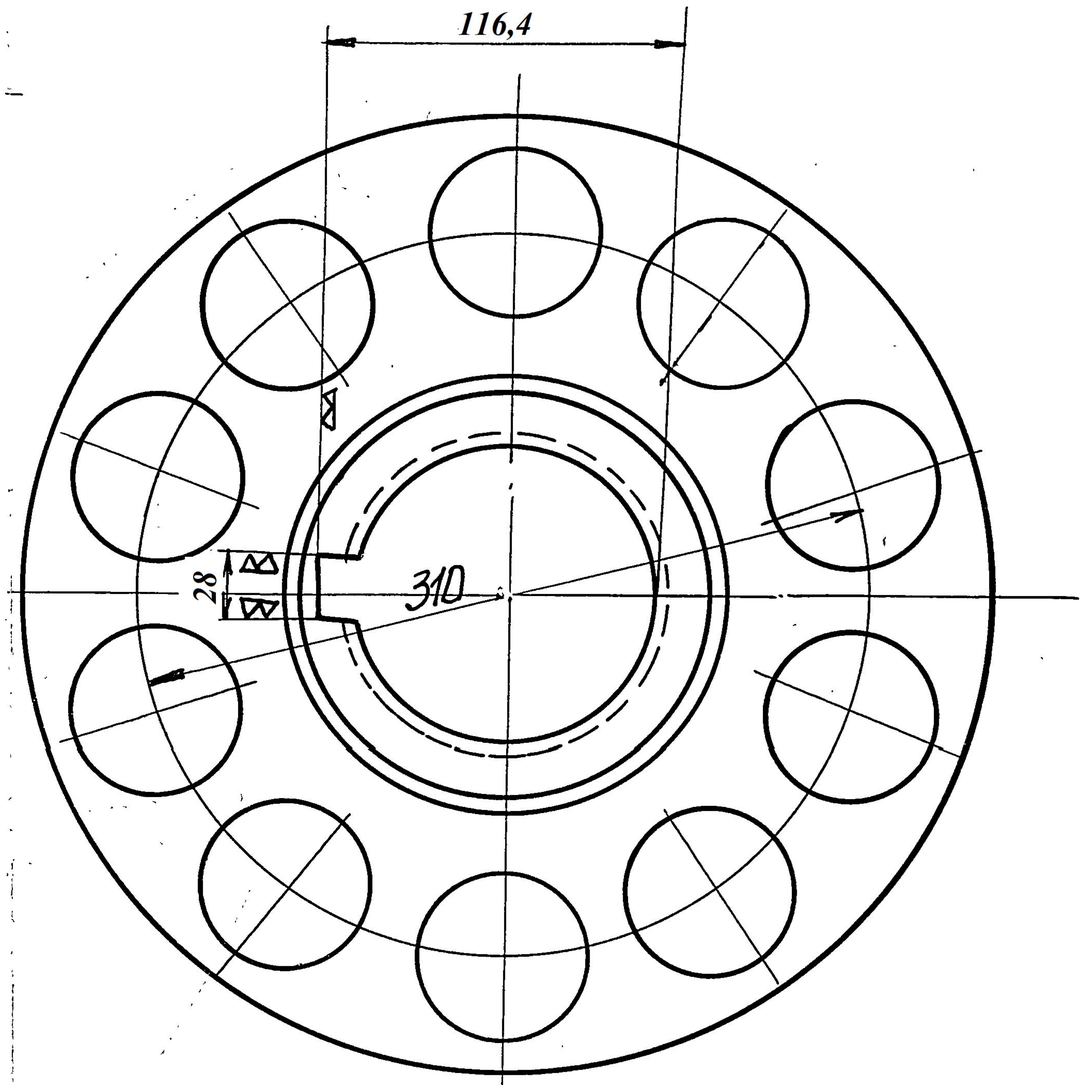

АЦ №2

Барабан тушения (охладитель возврата)

Вал приводной . Муфта

Эскиз № 2818

Полумуфта с цилиндрической расточкой

Материал ст35

Вес 80,3 кг

Ворошиловградский, тип. им. Воровского, 1973 г., з. 6883, т. 1000

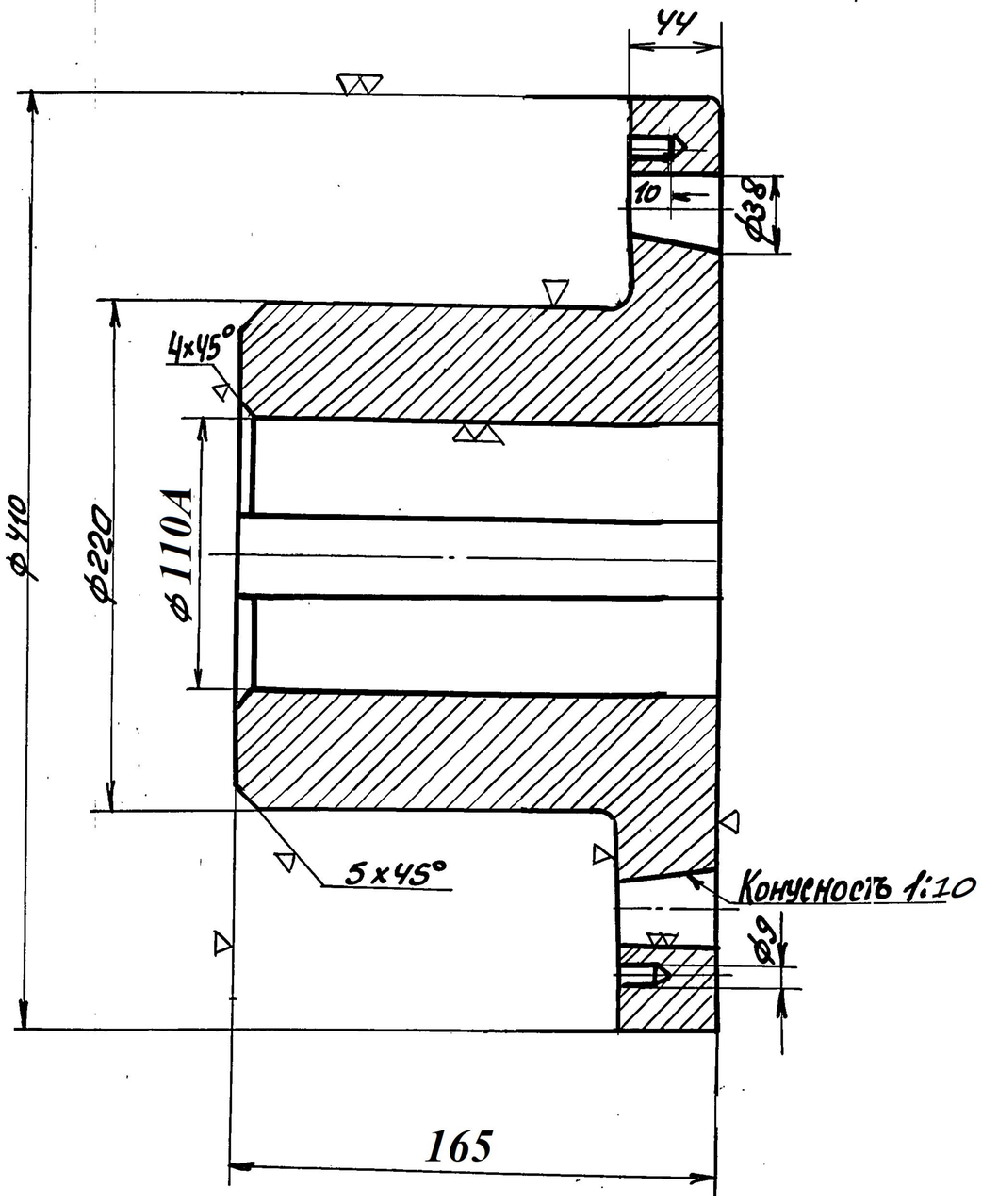

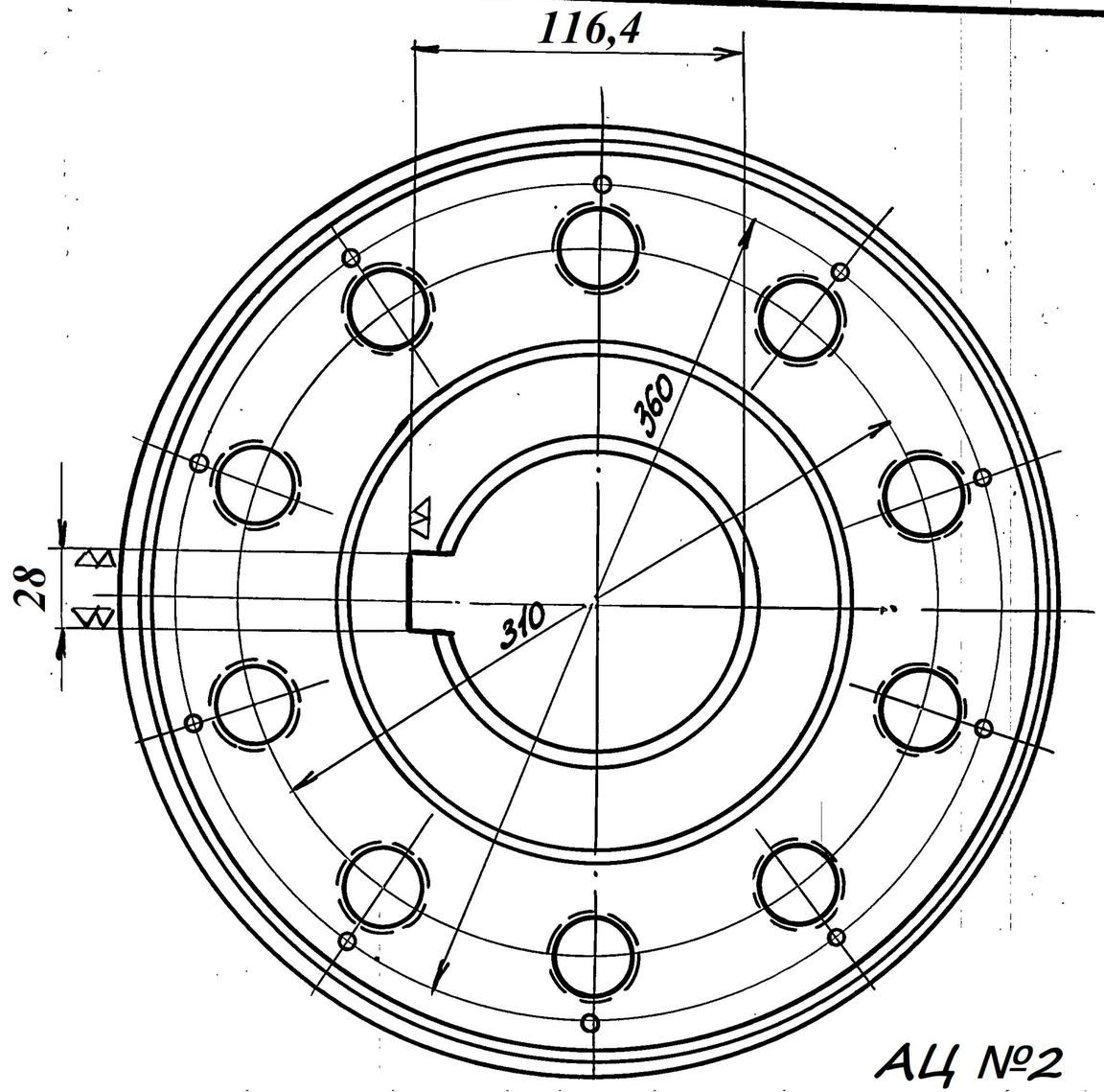

АЦ №2

Барабан тушения (охладитель возврата)
Вал приводной . Муфта

Эскиз № 2819

Полумуфта с цилиндрической расточкой

Материал ст35

Вес 79,7кг

001-195

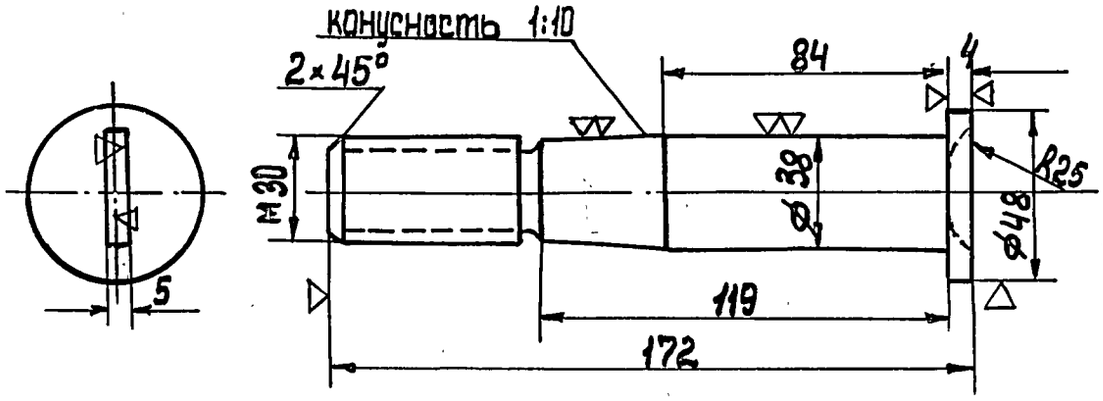

Скопировано с изношенной кальки за № 001-195
Копировал: Бабаева 1.XI.96г.
Сверил: Башкиров 01.97
Нач. бюро: Фролов

Палец			Материал	Вес в кг
			ст-35	1.285
Измен. и доп.	Хар. работ	Подпись	Фамилия	Масштаб
	Конструир.		Пугач	1:2
	Чертил		Герасименко	Дата
	Копировал		Саганенко	22.V.59г.
	Проверил		Пугач	Проектный отдел
	Нормокон.			
	Нач. сектора		Погорелов	
Формат 0,125	Нацальник проект. отдела		Зубов	

Поз.	№ сборочного чертежа
5	001-190

Металлургический завод им. Дзержинского г. Днепродзержинск

001-195

961-100

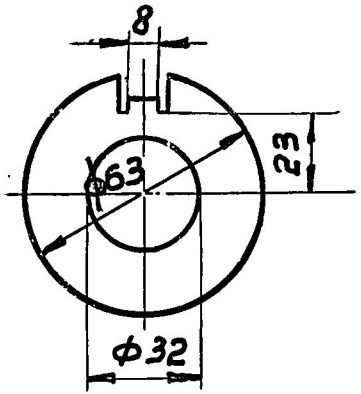

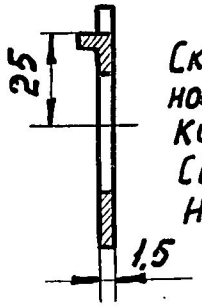

Скопировано с изношенной кальки за N001-196
Копир. Вибщ (Библая)
Сверил [signature]
Нач. бюро [signature] Погорелов
4. XII. 782

Шайба стопорная			Материал	Вес в кг.
			Ст-2	0,027
Изменения и дополнения	Характер раб.	Подпись	Фамилия	Масштаб
	Конструир.		Пугач	1:2
	Чертил		Герасименко	Дата 22-V-59г.
	Копир.		Саганенко	
	Проверил		Пугач	Проектный отдел
	Нач. сектора		Погорелов	
Формат 0,0625	Начальник проектн. отд.		Зубов	

		001-190	N сборочного чертежа
		7	Поз.

Металлургический завод им. Дзержинского г. Днепродзержинск

001-196

001-197

Скопировано с изношенной кальки за N001-197
Копир. Вибиц /Библая/
Сверил Рамиц Рамиц
Нач. бюро Погорелов
4.XII.78г

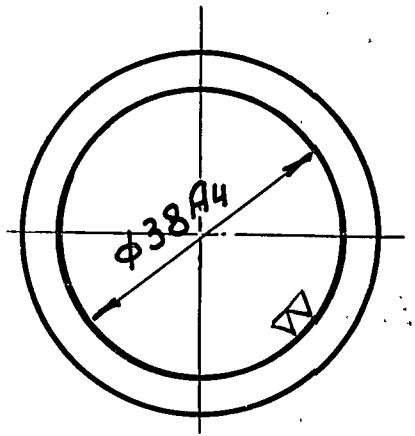

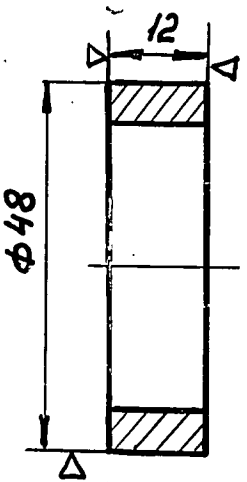

Втулка распорная		Материал	Вес в кг
		Ст-3	0,064

Изменения и дополнения	Характер раб.	Подпись	Фамилия	Масштаб
	Конструир.		Пугач	1:1
	Чертил		Герасименко	Дата 22.V.59г
	Копир.		Саганенко	
	Проверил		Пугач	Проектный отдел
	Нач. сектора		Погорелов	
Формат 0,0625	Начальник проект. отд.		Зубов	

8	001-190	№ сборочного чертежа	
Поз.			

Металлургический завод им. Дзержинского г. Днепродзержинск

001-197

001-198

Скопировано с изношенной кальки за N001-198
Копир. Вибиу 16 библая
Сверил Рашиу Рашиу
Нач. бюро Погорелов
4.XII.78г

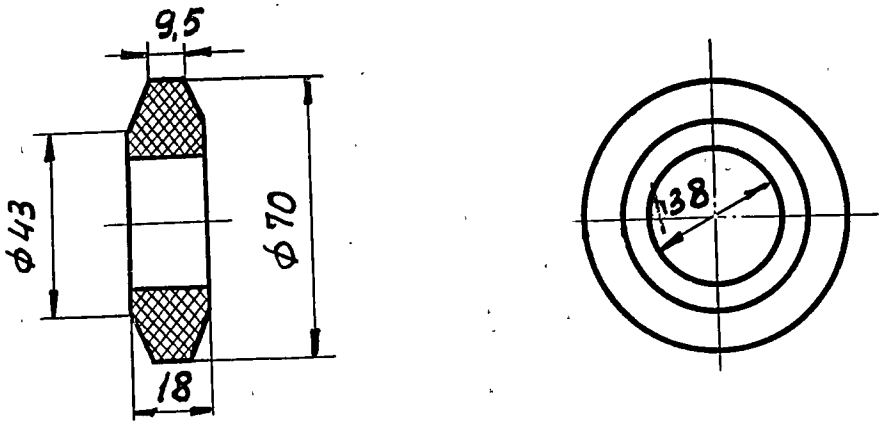

Кольцо упругое				Материал	Вес в кг
				резина	0,24
Изменения и дополнения	Характер раб.	Подпись	Фамилия	Масштаб	
	Конструир.		Пугач	1:2	
	Чертил		Герасименко	Дата 22.V-59г	
	Копир.		Сагаменко		
	Проверил		Пугач	Проектный отдел	
	Нач. сектора		Погорелов		
Формат 0,0625	Начальник проектн. отд.		Зубов		

Поз.	№ сборочного чертежа
9	001-190

Металлургический завод им. Дзержинского г. Днепродзержинск

001-198